Weather and Tamper Resistant Receptacle

Cat. No. W5320
Ratings: 15A, 125V AC/CA

WARNINGS AND CAUTIONS:

- **TO AVOID FIRE, SHOCK OR DEATH: TURN OFF POWER AT CIRCUIT BREAKER OR FUSE AND TEST THAT THE POWER IS OFF BEFORE WIRING!**
- To be installed and/or used in accordance with electrical codes and regulations.
- If you are not sure about any part of these instructions, consult an electrician.
- To clean use a damp cloth with mild soap. DO NOT use disinfecting products, including foggers, sprays or other types of atomized cleaning agents.
- **USE THIS DEVICE ONLY WITH COPPER OR COPPER-CLAD WIRE ONLY.**

DI-000-W5320-20A-W

INSTALLATION INSTRUCTIONS **ENGLISH**

Installation

WARNING: TO AVOID FIRE, SHOCK OR DEATH: TURN OFF POWER SUPPLYING THIS EQUIPMENT AND CONFIRM POWER IS OFF, before installing, removing or servicing this equipment.

1. Remove insulation per strip gauge on device [about 5/8" (1.6 cm)].

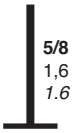

5/8 in (1.6 cm)
1,6 cm (0,625 po)
1.6 cm (5/8")

2a. Connect wires per WIRING DIAGRAM as follows (Tighten terminal screws to 14-18 in-lbs.):

To Side Wire: Loop wires clockwise 3/4 turn around terminal screws. BLACK (hot) wire to BRASS screw, WHITE (neutral) wire to SILVER screw, GREEN or BARE (ground) wire to GREEN screw. Firmly tighten screws over wire loops. Terminal screws accept #10, #12 and #14 AWG copper or #10 and #12 copper-clad wire.

2b. To Quickwire ™: Insert straight #14 AWG solid copper wires into round Quickwire holes. Quickwire terminals accept #14 AWG solid copper wires ONLY! For circuits with #10 AWG or #12 AWG solid copper or copper-clad wires, use terminal screws instead. To remove after quickwiring, gently press the tip of a small screwdriver in the release slot and back the wire out gradually. Quickwire terminals are meant for single use only. If rewiring this product, use side terminal screws only.

3. Mount device using long mounting screws. Attach wallplate (not included).

4. Restore power at circuit breaker or fuse. **Installation is complete.**

For separated feed conversions only:

This outlet are provided with a break-off fin located between the two brass terminal screws. If you want to have the top outlet and the bottom outlet controlled by two different hot wires (two circuits), remove the break-off fin before wiring. With needle-nose pliers, bend fin back and forth until it breaks off.

DIRECTIONS FOR BREAKING OFF TERMINAL FIN
DIRECTIVES POUR SÉPARER L'AILETTE DÉTACHABLE
DIRECCIONES PARA ROMPER LA ALETA TERMINAL

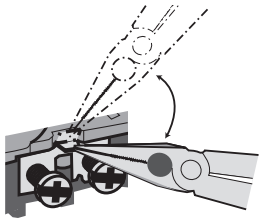

Wiring Diagram

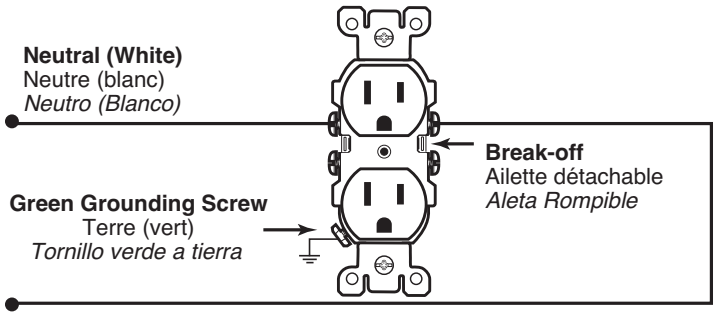

WEB VERSION

PATENT STATEMENT
Patents covering this product, if any, can be found on leviton.com/patents

TRADEMARK DISCLAIMER
Use herein of third party trademarks, service marks, trade names, brand names and/or product names are for informational purposes only, are/may be the trademarks of their respective owners; such use is not meant to imply affiliation, sponsorship, or endorsement. Quickwire is a trademark of Leviton Mfg. Co., Inc.

FOR CANADA ONLY
For warranty information and/or product returns, residents of Canada should contact Leviton in writing at **Leviton Manufacturing of Canada ULC** to the attention of the **Quality Assurance Department, 165 Hymus Blvd, Pointe-Claire (Quebec), Canada H9R 1E9 or by telephone at 1 800 405-5320.**

LIMITED 2 YEAR WARRANTY
For Leviton's limited 2 year product warranty, go to www.leviton.com. For a printed copy of the warranty, call 1-800-824-3005.

Prise intempérisée et inviolable

No de cat. W5320
Valeurs nominales : 15A, 125 V c.a.

AVERTISSEMENTS ET MISES EN GARDE :

- **POUR ÉVITER LES RISQUES D'INCENDIE, DE CHOC ÉLECTRIQUE OU D'ÉLECTROCUTION, COUPER LE COURANT AU FUSIBLE OU AU DISJONCTEUR ET S'ASSURER QUE LE CIRCUIT EST BIEN COUPÉ AVANT DE PROCÉDER À L'INSTALLATIO..**
- Le produit décrit aux présentes doit être installé et utilisé conformément aux codes de l'électricité en vigueur.
- À défaut de bien comprendre les présentes directives, en tout ou en partie, on doit faire appel à un électricien.
- Pour le nettoyage, utiliser un chiffon humide avec du savon doux. NE PAS se servir de produits désinfectants atomisés en pulvérisateur, en vaporisateur ou autre.
- **N'utiliser ce dispositif qu'avec du fil de cuivre ou plaqué cuivre**.

DIRECTIVES D'INSTALLATION **FRANÇAIS**

Installation

AVERTISSEMENT : POUR ÉVITER LES RISQUES D'INCENDIE, DE CHOC ÉLECTRIQUE OU DE DÉCÈS, COUPER LE COURANT QUI ALIMENTE LE PRODUIT DÉCRIT AUX PRÉSENTES ET S'ASSURER QUE LE CIRCUIT EST HORS TENSION avant de procéder à son installation, à son entretien ou à son retrait

1. Dénuder les fils conformément au gabarit apparaissant sur le dispositif (sur environ 1,6 cm [0,6 po]).

2a. Raccorder les fils conformément au SCHÉMA DE CÂBLAGE, de la façon suivante (serrer les bornes en appliquant un couple de 14 à 18 po-lb.).
Câblage latéral : enrouler les fils sur les bornes de trois quarts de tour vers la droite. Raccorder le fil NOIR (actif) à la vis LAITONNÉE, le fil BLANC (neutre) à la vis ARGENTÉE; le fil VERT ou DÉNUDÉ (terre) à la vis VERTE. Serrer fermement les vis sur les fils. Les bornes acceptent les fils de cuivre de calibre 10, 12 et 14 AWG ou les fils plaqués cuivre de calibre 10 et 12.

2b. Câblage rapide (Quickwire^{MC}) : raidir et insérer les fils dans les trous ronds. Les bornes Quickwire acceptent les fils de cuivre ou plaqués cuivre de calibre 14 AWG SEULEMENT! En présence de circuits dotés de fils de cuivre plein ou plaqués cuivre de calibre 10 ou 12 AWG, il faut plutôt utiliser les bornes de câblage. Si le dispositif doit être retiré, appuyer délicatement la pointe d'un petit tournevis sur la patte de dégagement et retirer graduellement les fils. Les bornes Quickwire sont destinées à un usage unique. Si le dispositif doit être recâblé, utiliser les vis latérales uniquement.

3. Installer le dispositif au moyen de longues vis de fixation. Fixer la plaque murale (non comprise).

4. Rétablir le courant au fusible ou au disjoncteur. **L'installation est terminée.**

ALIMENTATION SÉPARÉE SEULEMENT :

La prise est dotée d'une ailette détachable entre ses deux bornes laitonnées. Si on veut que les sorties supérieure et inférieure soient alimentées par deux fils actifs distincts (deux circuits), cette ailette doit être retirée avant qu'on procède au câblage. Le cas échéant, se servir d'une pince à bec effilé pour la plier et la replier jusqu'à ce qu'elle casse.

DÉCLARATION DE BREVET
Les brevets associés au produit décrit aux présentes, le cas échéant, se trouvent à l'adresse leviton.com/patents

AVIS RELATIF AUX MARQUES
l'utilisation ici de marques de commerce ou de service, d'appellations commerciales ou encore de noms de produits d'entreprises tierces n'est qu'à titre informatif; leur intégration aux présentes ne saurait être interprétée comme un témoignage d'affiliation, de parrainage ou d'appui envers leurs propriétaires respectifs. Quickwire est une marque de commerce de Leviton Manufacturing Co., Inc.

CANADA SEULEMENT
Pour obtenir des renseignements sur les garanties ou les retours de produits, les résidents canadiens peuvent écrire à **la Manufacture Leviton du Canada S.R.I., a/s du service de l'Assurance qualité, 165, boul. Hymus, Pointe-Claire (Québec), Canada, H9R 1E9, ou encore composer le 1 800 405-5320.**

GARANTIE LIMITÉE DE 2 ANS
Pour consulter les modalités des garanties de 2 ans offertes par Leviton sur ses produits, rendez-vous sur www.leviton.com, ou composer le 1-800-824-3005 pour en obtenir une version imprimée.

Lignes d'assistance technique : 1 800 405-5320 ; www.leviton.com

Receptáculo resistente a la intemperie y a prueba de manipulaciones

Cat. Núm. W5320
Características Eléctricas: 15A, 125VCA

PRECAUCIONES:

- **PARA EVITAR FUEGO, DESCARGA ELÉCTRICA, O MUERTE, INTERRUMPA LA ENERGÍA MEDIANTE EL INTERRUPTOR DE CIRCUITO O FUSIBLE. ¡ASEGÚRESE QUE EL CIRCUITO NO ESTE ENERGIZADO ANTES DE INICIAR LA INSTALACIÓN!**
- Para instalarse y/o usarse de acuerdo con los codigos electricos y normas apropiadas.
- Si usted no esta seguro acerca de alguna de las partes de estas instrucciones, consulte a un electricista.
- Para limpiar utilice un paño húmedo con jabón suave. NO utilice productos desinfectantes, incluidos nebulizadores, aerosoles u otros tipos de agentes de limpieza atomizados.
- **Use este producto solo con cable de cobre o revestido de cobre.**

LEA ESTAS INSTRUCCIONES ANTES DE INSTALAR **ESPAÑOL**

Instalación

ADVERTENCIA: PARA EVITAR INCENDIO, DESCARGA ELÉCTRICA O LA MUERTE: DESCONECTE LA ELECTRICIDAD QUE ALIMENTA ESTE EQUIPO Y ASEGÚRESE DE QUE LA ELECTRICIDAD ESTÉ DESCONECTADA antes de instalar, desmontar o reparar el equipo

1. Pele los cables según la medida dibujada detrás del producto [aprox. 1.6 cm. (5/8")].

2a. Conecte los cables según el DIAGRAMA DE CABLEADO y como sigue (apriete los tornillos a un torque de 14-18 pulg-lbs.):
Para Cableado Lateral: Enrosque los alambres 3/4 de vuelta hacia la derecha alrededor de los tornillos terminales. El cable NEGRO (fase) al tornillo color LATON, el cable BLANCO (neutro) al tornillo color PLATEADO, el VERDE o PELADO (a tierra) al tornillo VERDE. Los tornillos de las terminales aceptan cable de cobre #10, #12 y #14 AWG o cable revestido de cobre #10 y #12.

2b. Para Quickwire^{TM}: Inserte el cable de cobre #14 AWG en los orificios redondos Quickwire. Las terminales Quickwire SOLO aceptan cable de cobre hasta #14 AWG! Para circuitos con conductores sólidos de cobre o revestidos de cobre #10 AWG o #12 AWG, utilice los tornillos terminales en su lugar. Para retirar el conductor después del cableado rápido, presione suavemente la punta de un destornillador pequeño en la ranura de liberación y retire gradualmente el conductor. Los terminales Quickwire están diseñados para un solo uso. Si vuelve a cablear este producto, utilice únicamente los tornillos terminales laterales.

3. Monte el producto con los tornillos largos provistos. Ponga la placa mural.

4. Restablezca la corriente con el fusible o interruptor de circuitos. **La instalación está completa.**

SOLO PARA ALIMENTACION SEPARADA:

Este contactotiene una aleta rompible ubicada entre las dos terminales de latón. Si quiere que el contacto de arriba y el contacto de abajo se controlen con 2 alambres fase diferentes (dos circuitos), rompa la aleta antes de la instalación. Con un alicate de punta, doble hacia atrás y adelante hasta que se rompa.

DECLARACIÓN DE PATENTE
Las patentes que cubren este producto, si las hay, pueden encontrarse en www.leviton.com/patents

DESCARGO DE RESPONSABILIDAD DE MARCA
Usar marcas comerciales de terceros, marcas de servicio, nombres comerciales, marcas y/o nombres de productos son sólo para fines informativos, otras marcas son/pueden ser marcas comerciales de sus propietarios respectivos, tal uso no pretende dar a entender afiliación, patrocinio o respaldo. Quickwire es una marca registrada de Leviton Mfg. Co., Inc.

GARANTÍA LIMITADA DE 2 AÑOS
Para obtener la garantía limitada de 2 años de los productos Leviton, visite www.leviton.com. Para obtener una copia impresa de la garantía, llame al 1-800-824-3005.

SÓLO PARA MÉXICO

POLÍTICA DE GARANTÍA DE 2 AÑOS: Leviton S de RL de CV, Lago Tana No. 43, Col. Huichapan, Alcaldía Miguel Hidalgo, Ciudad de México, CP 11290 México. Tel (55) 5082-1040. Garantiza este producto por el término de dos años en todas sus partes y mano de obra contra cualquier defecto de fabricación y funcionamiento a partir de la fecha de entrega o instalación del producto bajo las siguientes **CONDICIONES:**

1. Para hacer efectiva esta garantía, no podrán exigirse mayores requisitos que la presentación de ésta póliza sellada por el establecimiento que lo vendió o nota de compra o factura.
2. La empresa se compromete a reemplazar o cambiar el producto defectuoso sin ningún cargo para el consumidor, los gastos de transportación que se deriven de su cumplimiento serán cubiertos por: Leviton S de RL de CV.
3. El tiempo de reemplazo en ningún caso será mayor a 30 días contados a partir de la recepción del producto en cualquiera de los sitios en donde pueda hacerse efectiva la garantía.
4. Cuando se requiera hacer efectiva la garantía mediante el reemplazo del producto, esto se podrá llevar a cabo en: Leviton S de RL de CV.
5. Esta garantía no es válida en los siguientes casos: A) Cuando el producto ha sido utilizado en condiciones distintas a las normales. B) Cuando el producto no ha sido operado de acuerdo con el instructivo de uso en idioma español proporcionado. C) Cuando el producto ha sido alterado o reparado por personas no autorizadas por Leviton S de RL de CV.
6. El consumidor podrá solicitar que se haga efectiva la garantía ante la propia casa comercial donde adquirió el producto.
7. En caso de que la presente garantía se extraviara el consumidor puede recurrir a su proveedor para que se le expida otra póliza de garantía previa presentación de la nota de compra o factura respectiva.

DATOS DEL USUARIO
NOMBRE: DIRECCIÓN:
COL.: C.P.:
CIUDAD:
ESTADO:
TELEFONO:
DATOS DE LA TIENDA O VENDEDOR
RAZÓN SOCIAL: PRODUCTO:
MARCA: MODELO:
NO. DE SERIE:
NO. DEL DISTRIBUIDOR:
DIRECCIÓN:
COL.: C.P.:
CIUDAD:
ESTADO:
TELEFONO:
FECHA DE VENTA:
FECHA DE ENTREGA O INSTALACIÓN:

Para Asistencia Técnica: 1-800-824-3005 www.leviton.com

WEB VERSION

© 2026 Leviton Mfg. Co., Inc.