Lever Edge™

LEVITON®

MOBILE VERSION

Installation Instructions

Tamper Resistant USB C/C Outlet

Cat. Nos. ECC15 and ECC20

READ THESE INSTRUCTIONS BEFORE INSTALLING.

For French or Spanish instructions, click below:

Français Español

Installation Steps

1. Tamper Resistant USB C/C Outlet
2. Your outlet works with
3. Features
4. Lever wiring feature
5. We are here to help
6. Installation tools needed
7. Wallplate preparation
8. Preparing wires
9. Wire your outlet
10. Test
11. Single-gang box installation
12. Multi-gang box installation
13. Safety first
14. Limited 1 year warranty & exclusions

1. Tamper Resistant USB C/C Outlet

Leviton's Lever Edge Tamper-Resistant USB C/C Outlet makes wiring faster and easier with a smarter, lever-based wiring design. Color-coded levers show exactly where each wire goes, delivering a quick, secure connection every time.

- Colored Levers easily identify where to connect each wire.
- Built-in strip gauge for precise wire stripping.
- There are no exposed wires or metal parts after installation.
- Tongue-and-groove alignment feature keeps multiple Lever Edge devices perfectly lined up (see **multi-Gang Box Installation**).
- Extra-large strap helps cover wider wall openings.
- Fits midway wallplates or standard wallplates by removing break-off tabs.
- Compatible with most USB powered devices including: tablets (Apple iPad, Samsung Galaxy, Amazon Kindle); smartphones (Apple iPhone, Samsung Edge and Note, Google Pixel, Motorola Moto Z); laptops (Apple Macbook, Google Chromebook, and Asus); and many more.

Cat. No. ECC15

Cat. No. ECC20

2. Your outlet works with

- The Duplex Type C & C USB Charger/Tamper Resistant Outlet provides:
  - Two USB Type-C® ports capable of 5V DC with a combined power output of 30W.
  - Two 15A-125VAC or 20A-125VAC outlets.
- The USB ports are used to charge portable electronic devices **ONLY** (**NO** data transfer capability).
- When either port is connected to a portable device, the charger will output for 5V DC at 3A maximum (15W).
- Once both ports are connected to portable electronic devices, each port will output 5V.

RATINGS	
ECC15	15A-125VAC/CA
ECC20	20A-125VAC/CA

3. Features

Terminates wire with a snap.

The colored levers snap shut to terminate the wires.

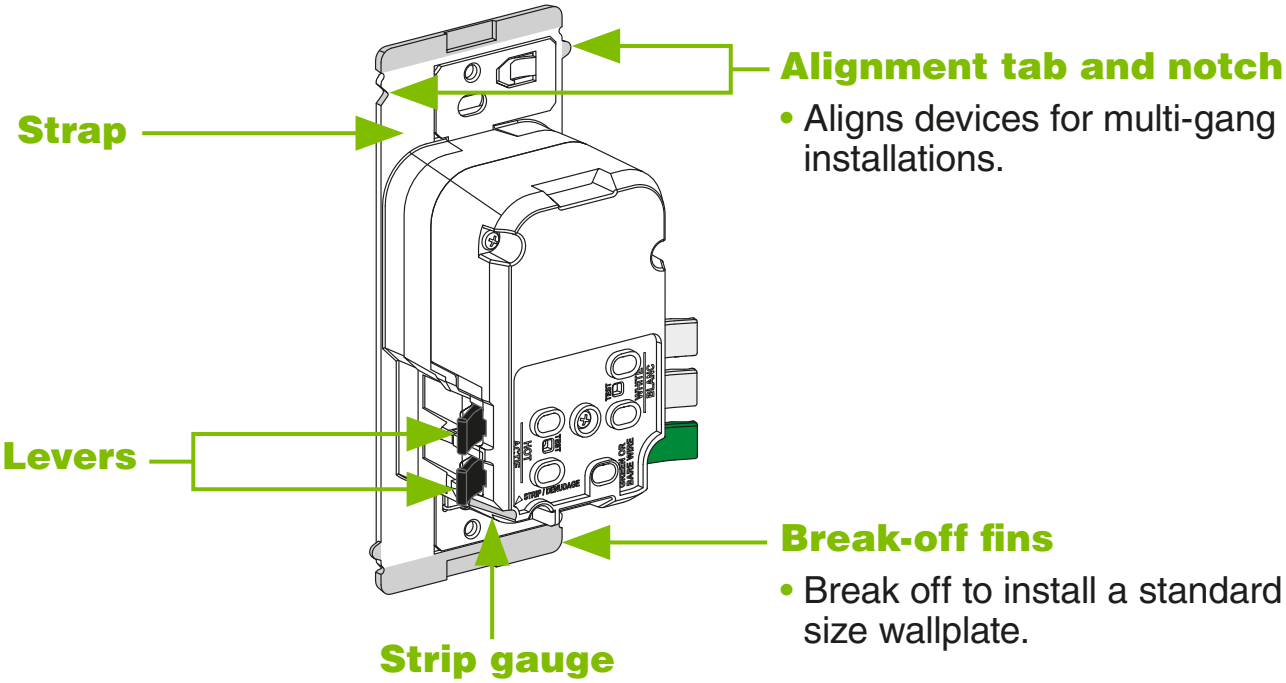

4. Lever wiring feature

The colored levers easily identify where to connect each wire.

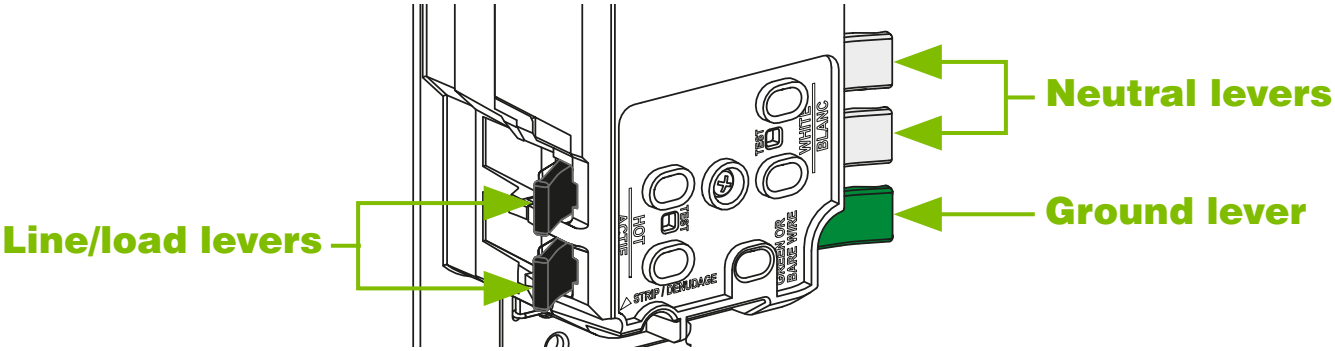

NOTE: Wire colors in your wallbox may be different from the lever colors. Make sure you insert the wires properly (see **Preparing wires**).

5. We are here to help

ONLINE
www.leviton.com/support

CALL
1-800-824-3005 (USA)
1-800-405-5320 (Canada)

CHAT
www.leviton.com/contact

INSTALLATION VIDEO
goto.leviton.com/USBsupport

6. Installation tools needed

Slotted/Phillips screwdriver

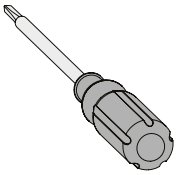

Wire stripper

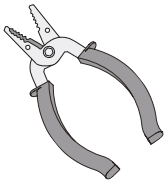

Pliers

Voltage tester

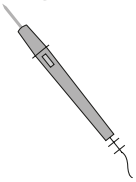

7. Wallplate preparation

The strap is designed for midway wallplates. If the wallplate you intend to use is a midway size wallplate, you **DO NOT** need to remove the break-off fins. If you want to use a standard size wallplate, remove both break-off fins before wiring your USB outlet, as shown.

NOTE: Use pliers to bend the break-off fins backwards first and then forward to easily remove.

DECORA WALLPLATE MEASUREMENTS	
Standard	4.60 in. x 2.75 in. (11.68 cm x 6.98 cm) or 4.50 in. x 2.75 in. (11.43 cm x 6.98 cm)
Midway	4.88 in. x 3.13 in. (12.39 cm x 7.95 cm)

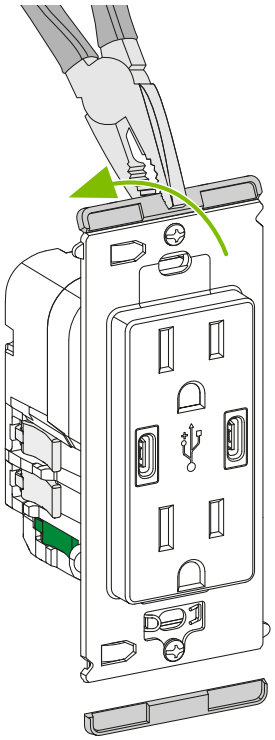

8. Preparing wires

WARNING: TO AVOID FIRE, SHOCK, OR DEATH, TURN OFF POWER at circuit breaker or fuse and test that power is OFF before wiring!

NOTE: This device is to be installed in a wallbox measuring at least 3 in. x 2 in. x 2.5 in. (standard single gang electrical wallbox) and wired in accordance with NEC article 314 box fill requirements.

1. Make sure that the ends of the wires from the wallbox are straight **(cut if necessary)**.

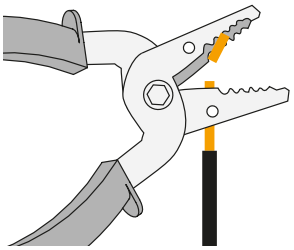

NOTES:

- For ECC15 use with #12 AWG or #14 AWG solid or stranded copper wire only.
- For ECC20 use with #10 AWG or #12 AWG solid or stranded copper wire only.
- **DO NOT** use copper-clad wires or aluminum wires with this device.

2. Strip each wire in the wallbox, as shown below.

Use built-in strip gauge on the outlet.

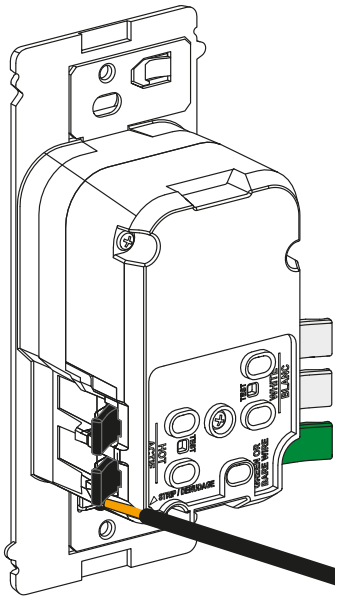

OR

Use strip gauge as shown below.
(not to scale)

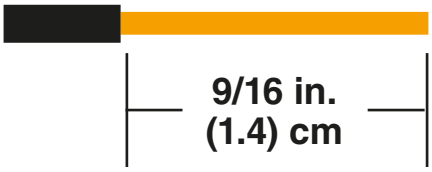

9. Wire your outlet

1. Remove the existing outlet.
2. Verify that you have a line (Black) wire, neutral (White) wire, and a ground (Bare Copper or Green) wire.

   NOTE: Work on only one connection at a time.
3. Fully open lever.

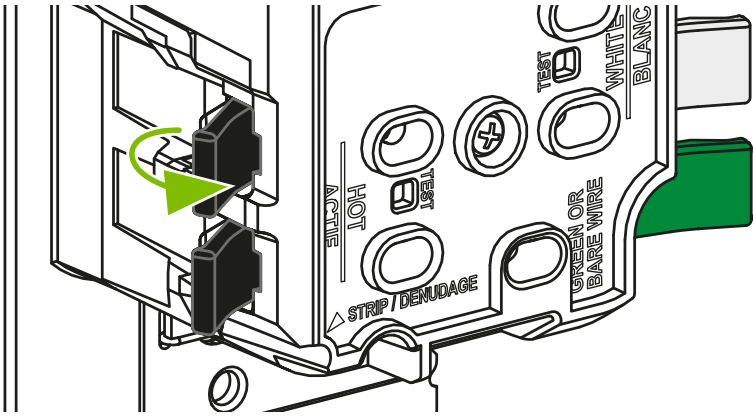

4. Insert the proper wire per lever color into the wire hole. Make sure the wire is fully inserted and no bare wire is exposed.

   NOTE: If using stranded wire twist wire before insertion.

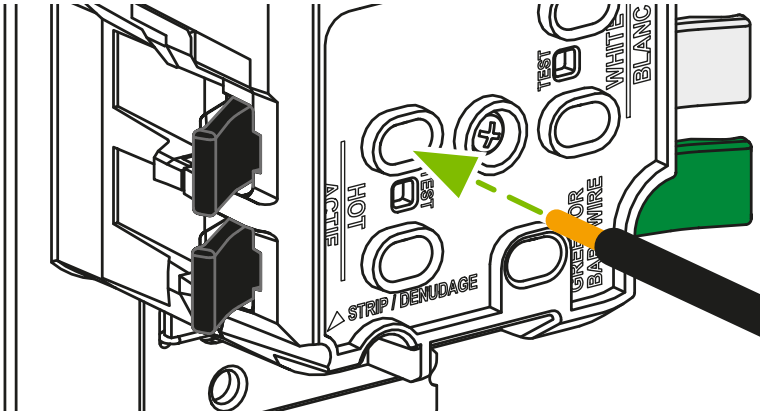

5. Fully close lever.

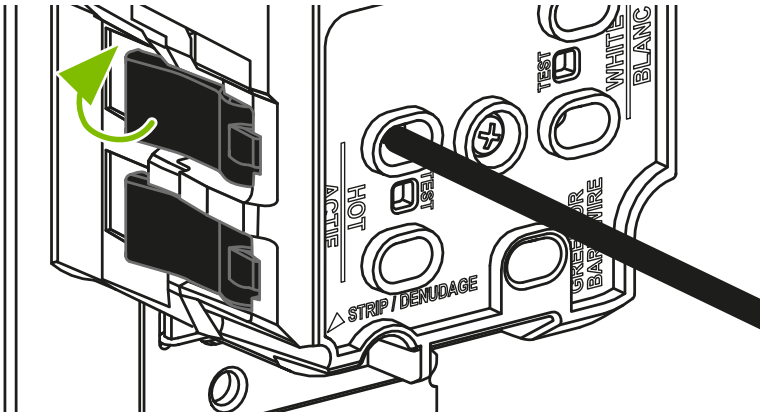

6. Connect wires as shown.

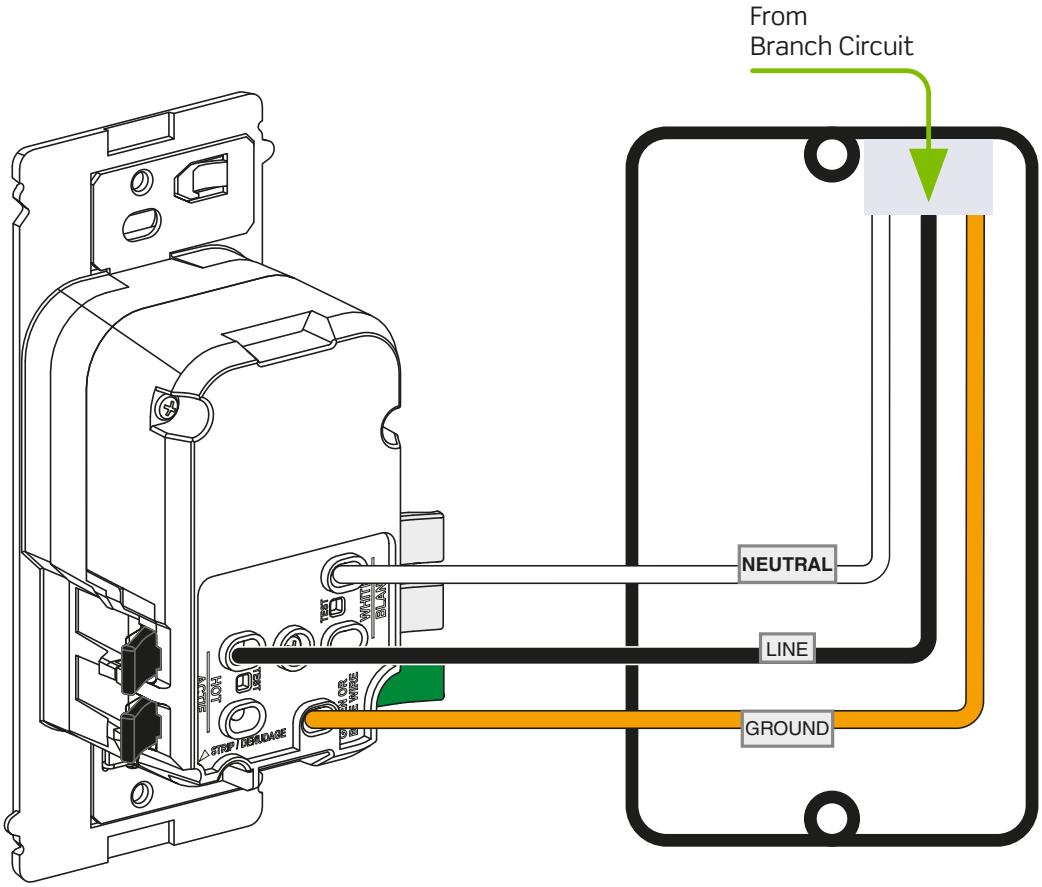

If your wallbox looks different, consult an electrician.

10. Test

1. Position all wires so that there is room in the wallbox for the device.
2. Partially screw the mounting screws into the wallbox's mounting holes.

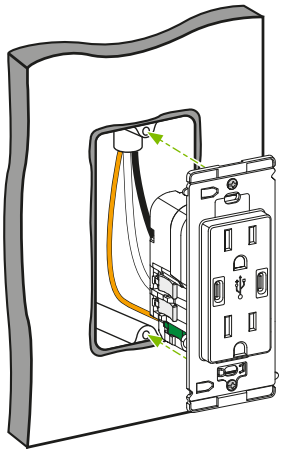

3. Restore power at the circuit breaker or fuse.
4. Test outlet.

WARNING: Turn the power OFF at the breaker or fuse before you complete the installation.

5. Install wallplate (see **Wallplate preparation**).

If you are unsure about the installation process, contact Leviton technical support, or contact an electrician.

11. Single-gang box installation

WARNING: Turn the power OFF at the circuit breaker before you tighten the screws.

1. Tighten the mounting screws into wallbox.
2. Install wallplate, and restore power.

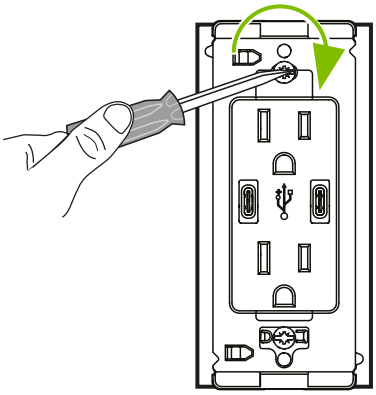

12. Multi-gang box installation

WARNING: Turn the power OFF at the circuit breaker before you tighten the screws.

1. To install the outlet next to other Lever Edge devices, use the alignment feature to easily place each device next to each other in the multi-gang box.

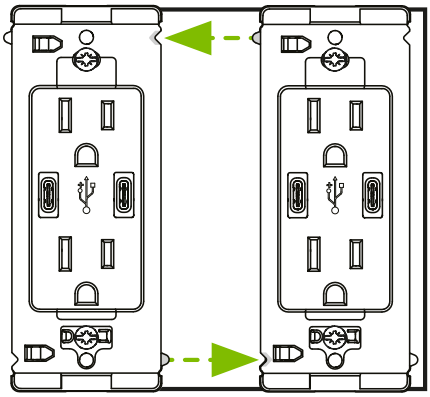

2. Tighten the mounting screws into wallbox.

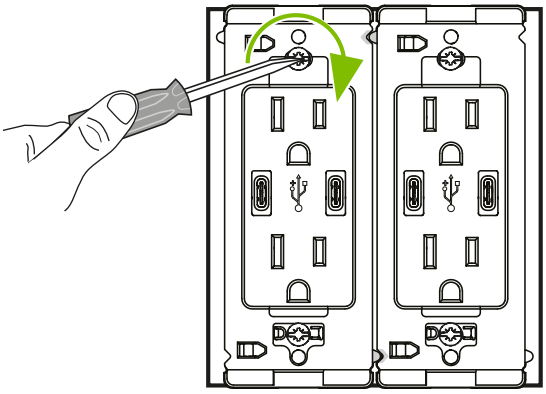

3. Install wallplate and restore power.

13. Safety first

WARNINGS:

- **TO AVOID FIRE SHOCK OR DEATH; TURN OFF POWER** at circuit breaker or fuse when servicing, installing or removing device.
- This product is to be installed and/or used in accordance with electrical codes and regulations.
- If you are unsure about any part of these instructions, consult an electrician.

CAUTIONS:

- This device **CANNOT** be used for separate feed applications. If the outlet you are replacing has the top and bottom outlets controlled by separate circuit breakers, you cannot use this device.
- To be used with Class 2 connectors with interconnecting cables.
- The Class 2 USB ports are not intended for use with appliances and supporting products.
- All connected Class 2 output cables must be routed away from the receptacle slots or any plug/cord inserted into the receptacle.
- Use this device with **copper wire only**.
- **DO NOT** use 14 AWG copper-clad wire.
- Use this device with wires rated for at least 75°C.
- To avoid damage to the product, **DO NOT** use disinfecting products,including foggers, sprays or other types of atomized cleaning agents.
- **DO NOT** spray liquid onto the product.
- To clean, use a damp cloth with mild soap.

14. Limited 1 year warranty & exclusions

For Leviton's limited product warranty, go to **www.leviton.com**. For a printed copy of the warranty, call 1-800-824-3005.

FOR CANADA ONLY

For warranty information and/or product returns, residents of Canada should contact Leviton in writing at **Leviton Manufacturing of Canada ULC** to the **attention of the Quality Assurance Department, 165 Hymus Blvd, Pointe-Claire (Quebec), Canada H9R 1E9 or by telephone at 1 800 405-5320.**

FCC STATEMENT

This equipment has been tested and found to comply with the limits for a Class B digital device, pursuant to Part 15 of the FCC Rules. These limits are designed to provide reasonable protection against harmful interference in a residential installation. This equipment generates, uses and can radiate radio frequency energy and, if not installed and used in accordance with the instructions, may cause harmful interference to radio communications. However, there is no guarantee that interference will not occur in a particular installation. If this equipment does cause harmful interference to radio or television reception, which can be determined by turning the equipment off and on, the user is encouraged to try to correct the interference by one or more of the following measures:

- Reorient or relocate the receiving antenna.
- Increase the separation between the equipment and receiver.
- Connect the equipment into an outlet on a circuit different from that to which the receiver is connected.
- Consult the dealer or an experienced radio/TV technician for help.

FCC CAUTION

Any changes or modifications not expressly approved by Leviton Manufacturing Co., could void the user's authority to operate the equipment.

PATENT STATEMENT

Patents covering this product, if any, can be found on leviton.com/patents

COPYRIGHT AND TRADEMARK INFORMATION

Use herein of other third party trademarks, service marks, trade names, brand names and/or product names are for informational purposes only, are/may be the trademarks of their respective owners; such use is not meant to imply affiliation, sponsorship, or endorsement. No part of this document may be reproduced, transmitted or transcribed without the express written permission of Leviton Manufacturing Co., Inc.

Leviton Manufacturing Co., Inc.
201 North Service Road, Melville, NY 11747
© 2026 Leviton Manufacturing Co., Inc. All rights reserved.
Specifications subject to change at any time without notice.

HD0375
PK-A3559-10-02-2A-M

Return to top

Lever Edge™

Directives d'installation

Prises inviolables à ports USB C/C

Nos de cat. ECC15 et ECC20

LIRE LES PRÉSENTES DIRECTIVES AVANT DE PROCÉDER À L'INSTALLATION.

Étapes d'installation

1. Prises inviolables à ports USB C/C
2. Compatibilité et exigences
3. Caractéristiques
4. Caractéristiques de câblage des dispositifs Lever Edge
5. Nous sommes là pour vous aider
6. Outils d'installation nécessaires
7. Préparation de la plaque
8. Préparation des fils
9. Câblage de la prise
10. Vérification de l'installation
11. Installation seule
12. Installation groupée
13. La sécurité avant tout
14. Garantie limitée d'un an et exclusions de recours

1. Prises inviolables à ports USB A/C

Les prises inviolables à ports USB C/C Lever Edge de Leviton facilitent et accélèrent le câblage grâce à une conception innovante à levier. Des leviers chromocodés indiquent précisément où chaque fil doit être branché, garantissant ainsi un raccordement rapide et sûr à tout coup.

- Leviers chromocodés permettant de déterminer facilement où raccorder chaque fil.
- Gabarit moulé pour un dénudage précis des fils.
- Ni pièces métalliques ni fils exposés après l'installation.
- Conception à saillies et encoches qui permet d'aligner parfaitement plusieurs dispositifs Lever Edge (voir **Installation groupée**).
- Bride surdimensionnée convenant aux plus grandes ouvertures murales.
- Conçues pour les plaques de grand format, ou de format standard quand on retire les ailettes détachables.
- Compatibilité avec la plupart des appareils à alimentation USB : tablettes (iPad d'Apple, Galaxy de Samsung, Kindle d'Amazon), téléphones intelligents (iPhone d'Apple, Edge et Note de Samsung, Pixel de Google, Moto Z de Motorola), portables (MacBook d'Apple, Chromebook de Google et Asus) et plus encore.

N° de cat. ECC15

N° de cat. ECC20

2. Compatibilité et exigences

- Les prises doubles à sorties inviolables et ports de recharge USB Type-C et C sont dotées des éléments suivants :
  - Deux ports USB Type-C de 5 V c.c. ayant ensemble une puissance de sortie de 30 W.
  - Deux sorties inviolables de 15 ou de 20 A, 125 V c.a.
- Les ports USB ne sont conçus que pour recharger; ils n'ont **AUCUNE** capacité de transfert de données.
- Quand l'un ou l'autre des ports est relié à un appareil portatif, le chargeur produit un courant de sortie maximal de 5 V c.c. à 3 A (15 W).
- Si les deux ports sont reliés à des appareils, chacun produira un courant de sortie de 5 V.

VALEURS NOMINALES	
ECC15	15 A-125 V c.a.
ECC20	20 A-125 V c.a.

3. Caractéristiques

Terminaisons rapides

Des leviers chromocodés se referment sur les fils.

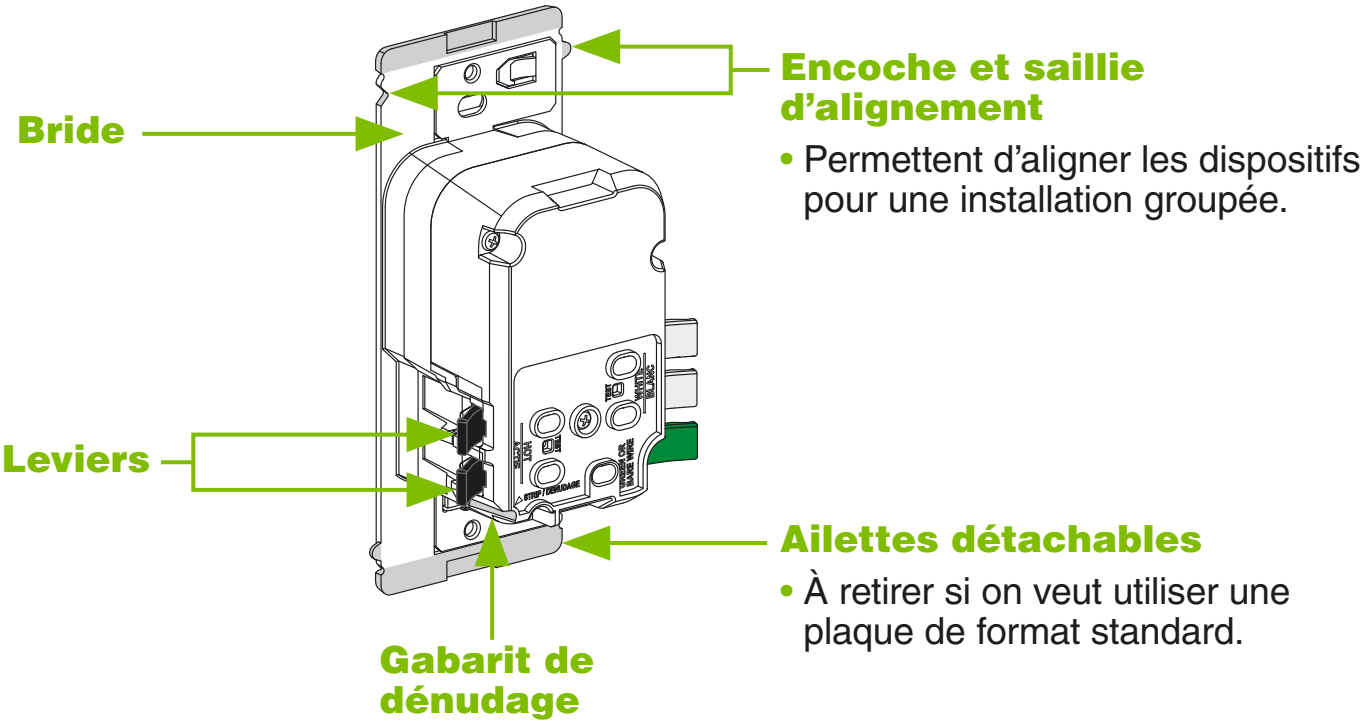

4. Caractéristiques de câblage des dispositifs Lever Edge

Les leviers chromocodés permettent de déterminer facilement où raccorder chaque fil.

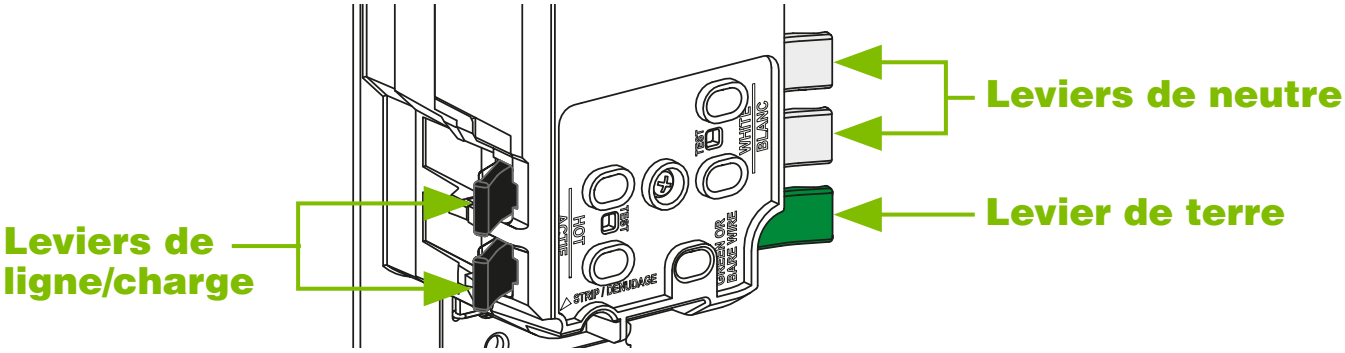

REMARQUE : La couleur des fils de la boîte peut différer de celle du levier concerné. Veiller à insérer les bons fils (voir **Préparation des fils**).

5. Nous sommes là pour vous aider

EN LIGNE
www.leviton.com/support

AU TÉLÉPHONE
1 800 824-3005 (États-Unis)
1 800 405-5320 (Canada)

EN CLAVARDANT
www.leviton.com/contact

VIDÉO D'INSTALLATION
goto.leviton.com/USBsupport

6. Outils d'installation nécessaires

Tournevis ordinaire/Phillips

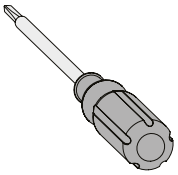

Dénudeur

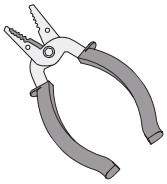

Pince

Voltmètre

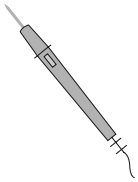

7. Préparation de la plaque

La bride est conçue pour les plaques de grand format. Pour une plaque de grand format, **NE PAS** enlever les ailettes détachables. Pour une plaque de format standard, retirer les deux ailettes détachables conformément à l'illustration avant de procéder à l'installation de la prise à ports USB.

REMARQUE : Utiliser une pince pour plier les ailettes détachables d'arrière en avant pour les retirer facilement.

DIMENSIONS DES PLAQUES DECORA	
Format standard	4,60 x 2,75 po (11,68 x 6,98 cm) ou 4,50 x 2,75 po (11,43 x 6,98 cm)
Grand format	4,88 x 3,13 po (12,39 x 7,95 cm)

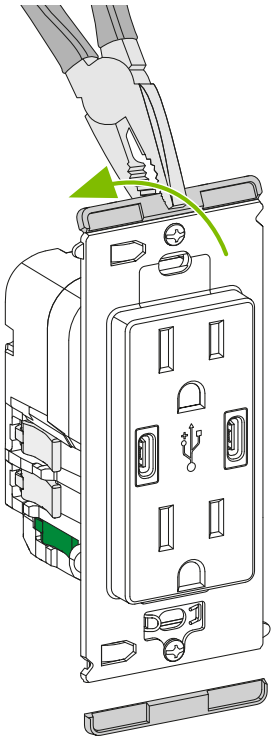

8. Préparation des fils

AVERTISSEMENT : POUR ÉVITER LES RISQUES D'INCENDIE, DE CHOC ÉLECTRIQUE OU DE DÉCÈS, COUPER LE COURANT au fusible ou au disjoncteur et s'assurer que le circuit est hors tension avant de procéder à l'installation!

REMARQUE : Ces dispositifs doivent être installés dans une boîte murale mesurant au moins 3 x 2 x 2,5 po (boîte murale de format standard pour un dispositif) et raccordés conformément aux exigences en matière de remplissage de l'article 314 du NEC américain.

1. S'assurer que les extrémités des fils provenant de la boîte murale sont bien droites **(les couper au besoin)**.

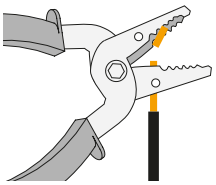

REMARQUES :

- Le dispositif ECC15 ne peut être utilisé qu'avec des fils de cuivre pleins ou toronnés de calibre 12 ou 14 AWG.
- Le dispositif ECC20 ne peut être utilisé qu'avec des fils de cuivre pleins ou toronnés de calibre 10 ou 12 AWG.
- **NE PAS** utiliser de fils plaqués cuivre ni de fils en aluminium avec ces dispositifs.

2. Dénuder chacun de ces fils de la manière illustrée.

Se servir du gabarit de dénudage moulé sur la prise.

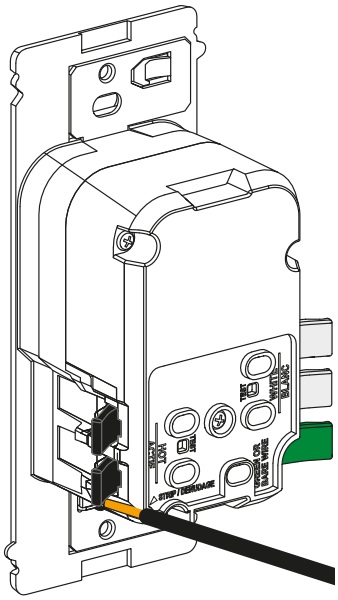

OU

Utiliser le gabarit comme indiqué ci-dessous.

(Image non à l'échelle)

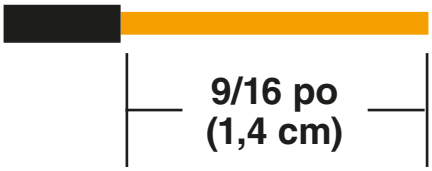

9. Câblage de la prise

1. Retirer la prise existante.
2. S'assurer que la boîte contient un fil de ligne (noir), un fil de neutre (blanc) et un fil de terre (vert ou dénudé).

   REMARQUE : Effectuer un raccord à la fois.
3. Ouvrir complètement le levier.

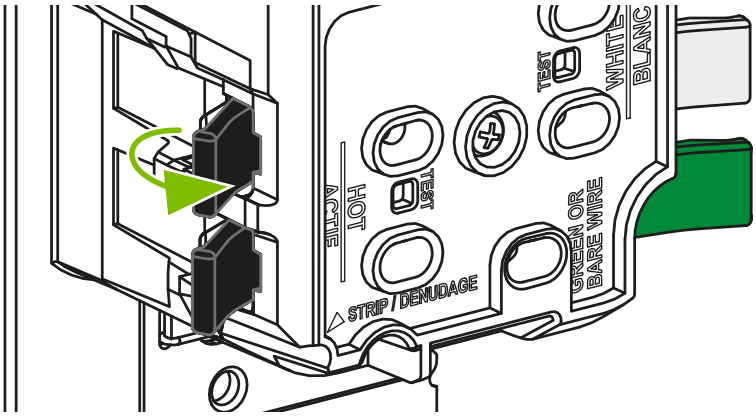

4. Insérer complètement le fil correspondant à la couleur du levier ouvert dans l'ouverture de câblage. Veiller à ce qu'aucun brin dénudé ne soit exposé.

   REMARQUE : Si on utilise un fil toronné, il faut en entortiller les brins avant de l'insérer.

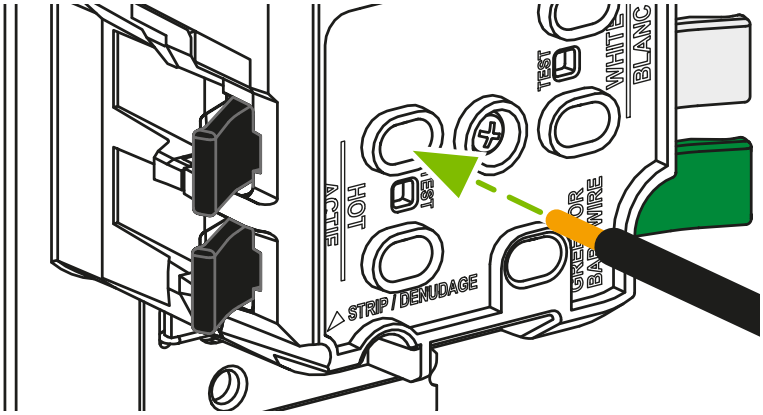

5. Fermer complètement le levier.

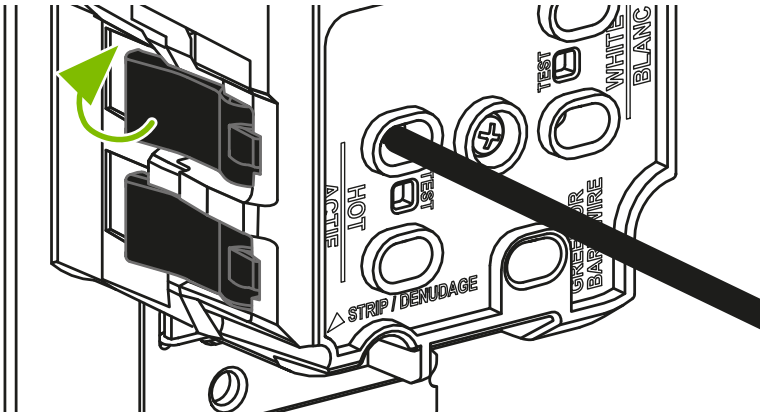

6. Raccorder les fils de la manière illustrée.

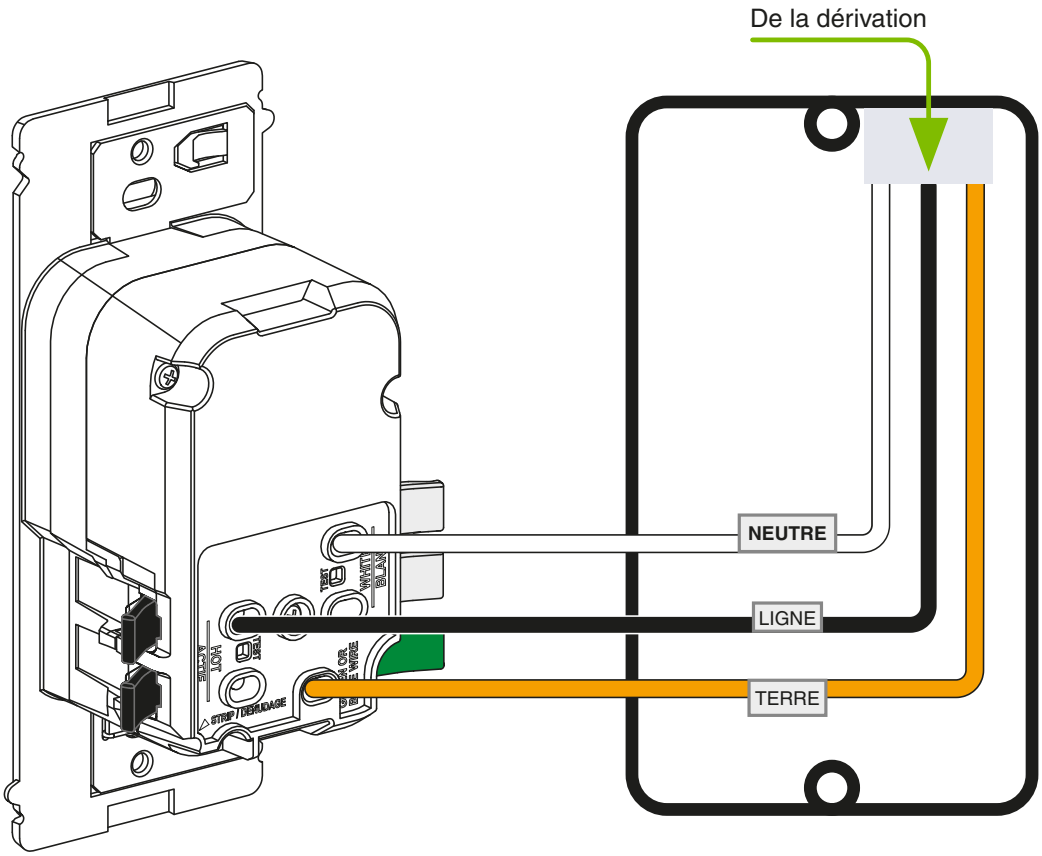

Il faut consulter un électricien si la boîte présente une autre configuration de fils.

10. Vérification de l’installation

1. Placer les fils dans la boîte de façon à ce qu’il y ait suffisamment d’espace pour le dispositif.

2. Serrer partiellement les vis de fixation dans les trous de la boîte.

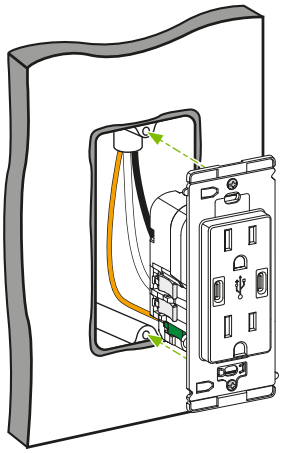

3. Rétablir le courant au fusible ou au disjoncteur.

4. Vérifier le fonctionnement de la prise.

AVERTISSEMENT : Couper de nouveau l’alimentation au fusible ou au disjoncteur avant de finaliser l’installation.

5. Installer la plaque murale (voir **Préparation de la plaque**).

En cas de doute sur le processus d’installation,
consulter un électricien ou l’équipe de soutien technique de Leviton.

11. Installation seule

AVERTISSEMENT : Couper l'alimentation au disjoncteur avant de serrer les vis.

1. Serrer les vis de fixation sur la boîte murale.
2. Installer une plaque et rétablir le courant.

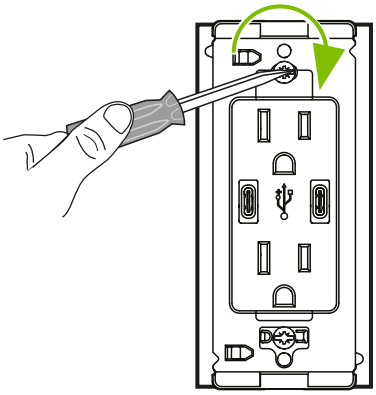

12. Installation groupée

AVERTISSEMENT : Couper l'alimentation au disjoncteur avant de serrer les vis.

1. Pour installer la prise avec d'autres dispositifs Lever Edge, il faut se servir des encoches et des saillies pour les aligner dans une boîte multiposte.

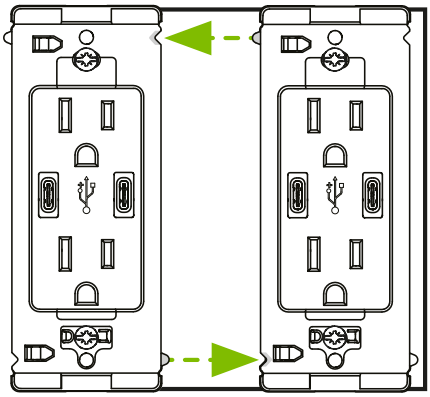

2. Serrer les vis de fixation sur la boîte murale.

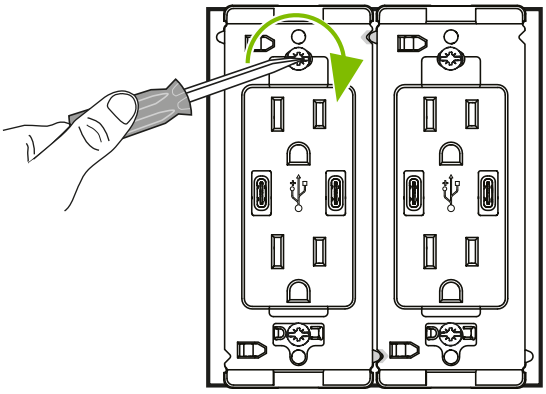

3. Installer une plaque et rétablir le courant.

13. La sécurité avant tout

AVERTISSEMENTS :

- **POUR ÉVITER LES RISQUES D'INCENDIE, DE CHOC ÉLECTRIQUE OU DE DÉCÈS, COUPER LE COURANT** au fusible ou au disjoncteur avant de procéder à l'installation, à l'entretien ou au retrait des dispositifs.
- Les produits décrits aux présentes doivent être installés ou utilisés conformément aux règlements et codes de l'électricité.
- À défaut de bien comprendre les présentes directives, en tout ou en partie, on doit faire appel à un électricien.

MISES EN GARDE :

- Les dispositifs décrits aux présentes **NE PEUVENT** être utilisés en présence d'alimentations séparées. (Si les sorties de la prise existante sont protégées par des disjoncteurs distincts, on ne peut employer ces dispositifs pour la remplacer.)
- Ces dispositifs sont conçus pour les cordons d'interconnexion dotés de connecteurs de classe 2.
- Ne pas se servir des ports USB de classe 2 pour alimenter des appareils ou des produits connexes.
- Tous les cordons de sortie de classe 2 branchés dans les ports ne doivent pas passer près des fentes des sorties ou de tout cordon électrique y étant enfiché.
- Ces dispositifs ne doivent être utilisés **qu'avec du fil de cuivre**.
- **NE PAS** utiliser de fils plaqués cuivre d'un calibre de 14 AWG.
- Les dispositifs décrits aux présentes doivent être utilisés avec des fils pouvant résister à une température d'au moins 75 °C.
- Pour éviter d'endommager les produits décrits aux présentes, **NE PAS** se servir d'agents désinfectants atomisés en pulvérisateur, en vaporisateur ou autre.
- **NE PAS** vaporiser de liquide sur les produits.
- Utiliser un chiffon humide avec du savon doux pour le nettoyage.

14. Garantie limitée d'un an et exclusions de recours

Pour consulter la garantie limitée sur les produits offerts par Leviton, on peut se rendre sur **www.leviton.com**. Pour en obtenir une version imprimée, il suffit de composer le 1 800 824-3005.

CANADA SEULEMENT

Pour obtenir des renseignements sur les garanties ou les retours de produits, les résidents canadiens peuvent écrire à la **Manufacture Leviton du Canada S.R.I.**, a/s du **service de l'Assurance qualité, 165, boul. Hymus, Pointe-Claire (Québec), Canada H9R 1E9, ou encore composer le 1 800 405-5320.**

DÉCLARATION DE CONFORMITÉ AUX EXIGENCES DE LA FCC

Les produits décrits aux présentes ont fait l'objet de tests et ont été jugés conformes aux normes en matière de dispositifs numériques de classe B, en vertu de la partie 15 des règlements de la FCC. Ces normes ont été élaborées dans le but d'assurer une protection raisonnable contre le brouillage préjudiciable quand l'équipement est utilisé en milieu résidentiel. Les produits génèrent, utilisent et peuvent irradier de l'énergie haute fréquence; s'ils ne sont pas installés et utilisés conformément aux directives, ils peuvent engendrer des perturbations susceptibles de brouiller les radiocommunications. Il est cependant impossible de garantir l'absence de telles perturbations dans une installation donnée. Si les produits sont une source de parasites au niveau des récepteurs radio ou des téléviseurs, ce qu'on peut déterminer en les mettant sous et hors tension, on recommande à l'utilisateur de rectifier la situation en adoptant une ou plusieurs des mesures suivantes :

- réorienter ou déplacer l'antenne réceptrice;
- augmenter la distance entre l'équipement et le récepteur;
- brancher l'équipement à une prise sur un circuit autre que celui où est branché le récepteur;
- consulter le détaillant ou un technicien expérimenté en matière de radios ou de téléviseurs.

MISE EN GARDE DE LA FCC

Toute modification apportée sans l'autorisation expresse de Leviton Manufacturing Co. pourrait avoir pour effet d'annuler les droits d'utilisation des produits décrits aux présentes.

ÉNONCÉ RELATIF AUX BREVETS

Les brevets associés aux produits décrits aux présentes, le cas échéant, se trouvent à l'adresse leviton.com/patents.

RENSEIGNEMENTS RELATIFS AUX MARQUES DE COMMERCE ET AUX DROITS D'AUTEUR

L'utilisation ici d'autres marques de commerce ou de service, d'appellations commerciales ou encore de noms de produits d'entreprises tierces n'est qu'à titre informatif; leur intégration aux présentes ne saurait être interprétée comme un témoignage d'affiliation, de parrainage ou d'appui envers leurs propriétaires respectifs. Aucune partie du présent document ne peut être reproduite, transmise ou transcrite sans une autorisation expresse écrite par Leviton Manufacturing Co., Inc.

Leviton Manufacturing Co., Inc.
201 North Service Road, Melville, NY 11747
© Leviton Manufacturing Co., Inc., 2026. Tous droits réservés.
Caractéristiques sous réserve de modifications sans préavis.

HD0375
PK-A3559-10-02-2A-M

Retour au début

Lever Edge™

Instrucciones de Instalación

Contacto USB C/C a prueba de manipulaciones

Núms. de Cat. ECC15 y ECC20

LEA ESTAS INSTRUCCIONES ANTES DE INSTALAR.

Pasos de Instalación

1. Contacto USB C/C a prueba de manipulaciones
2. Su contacto funciona con
3. Características
4. Función de cableado con palancas
5. Estamos aquí para ayudar
6. Herramientas necesarias para la instalación
7. Preparación de la placa de pared
8. Preparación de los cables
9. Cableado del contacto
10. Prueba
11. Un solo módulo instalación
12. Instalación en una caja de múltiples módulos
13. La seguridad es primero
14. Garantía limitada de 1 año y exclusiones

1. Contacto USB C/C a prueba de manipulaciones

El contacto USB C/C a prueba de manipulaciones Lever Edge de Leviton permite realizar el cableado de manera más rápida y sencilla gracias a un diseño inteligente basado en palancas. Las palancas codificadas por colores indican exactamente dónde conectar cada cable para proporcionar una conexión rápida y segura en todo momento.

- Las palancas de colores identifican fácilmente dónde conectar cada cable.
- Indicador de pelado incorporado para pelar los cables con precisión.
- No quedan cables expuestos ni partes metálicas después de la instalación.
- La función de alineación de lengüeta y ranura mantiene varios dispositivos Lever Edge perfectamente alineados (consulte **Instalación en una caja de múltiples módulos**).
- El soporte de montaje extragrande ayuda a cubrir aberturas más anchas en la pared.
- Se adapta a placas de pared tamaño mediano o a placas de pared estándar al retirar las aletas desprendibles.
- Compatible con la mayoría de los dispositivos alimentados por USB, incluidas las tabletas (Apple iPad, Samsung Galaxy y Amazon Kindle); los teléfonos inteligentes (Apple iPhone, Samsung Edge y Note, Google Pixel y Motorola Moto Z); las computadoras portátiles (Apple MacBook, Google Chromebook y Asus), entre muchos otros.

Cat. Núm. ECC15

Cat. Núm. ECC20

2. Su contacto funciona con

- El contacto dúplex con cargador USB Tipo-C y C, a prueba de manipulaciones, proporciona:
  - Dos puertos USB Tipo-C con capacidad de 5VCC y una potencia de salida combinada de 30W.
  - Dos contactos de 15A-125VCA o 20A-125VCA.
- Los puertos USB se utilizan **SÓLO** para cargar dispositivos electrónicos portátiles (**SIN** capacidad de transferencia de datos).
- Cuando cualquiera de los puertos está conectado a un dispositivo portátil, el cargador tiene una salida de 5VCC a un máximo de 3A (15W).
- Una vez que ambos puertos están conectados a dispositivos electrónicos portátiles, cada puerto entregará 5V.

CARACTERÍSTICAS ELÉCTRICAS	
ECC15	15A-125VCA
ECC20	20A-125VCA

3. Características

Termina el cableado con un clic.

Las palancas de colores se cierran a presión para terminar los cables.

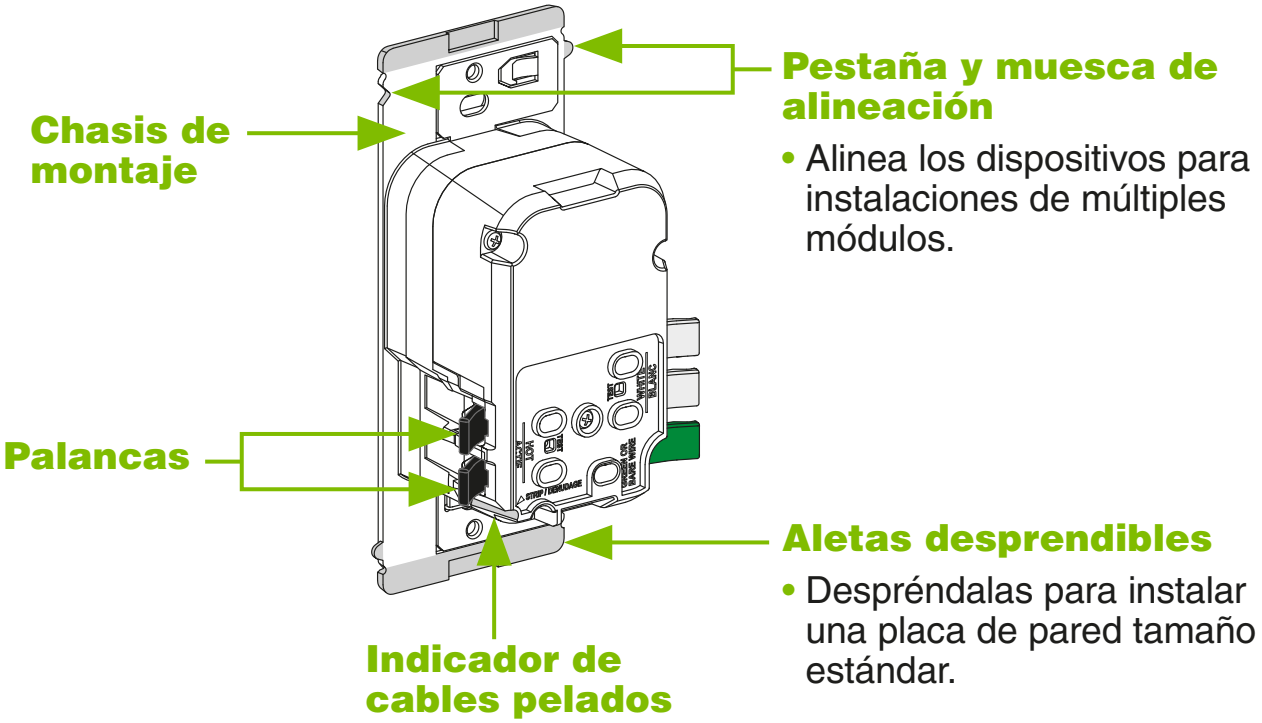

4. Función de cableado con palancas

Las palancas de colores identifican fácilmente dónde conectar cada cable.

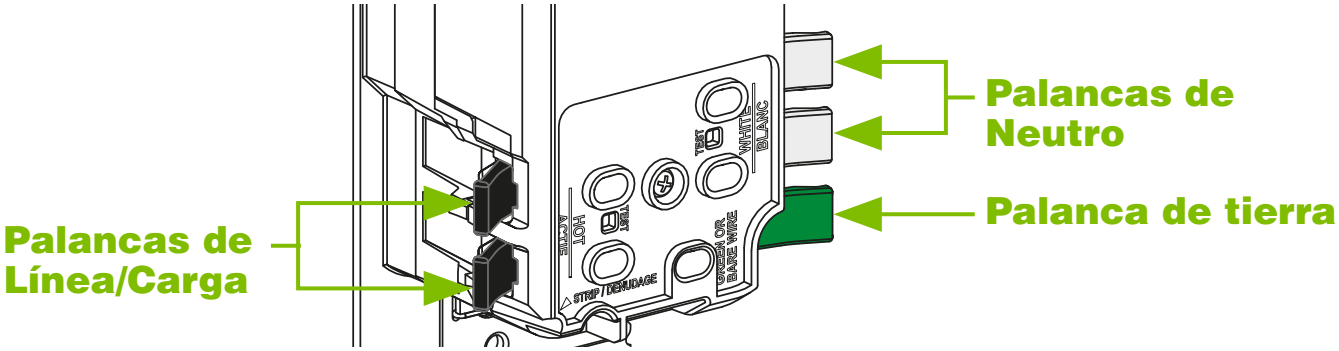

NOTA: Los colores de los cables en su caja de pared pueden ser diferentes a los colores de las palancas. Asegúrese de insertar correctamente los cables (consulte **Preparación de los cables**).

5. Estamos aquí para ayudar

EN LÍNEA
www.leviton.com/support

POR TELÉFONO
1-800-824-3005 (EE.UU.)
1-800-405-5320 (Canadá)

CHAT
www.leviton.com/contact

VIDEO DE INSTALACIÓN
goto.leviton.com/USBsupport

6. Herramientas necesarias para la instalación

Destornillador Ranurado/Phillips

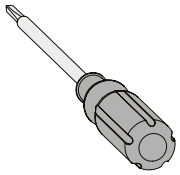

Pelacables

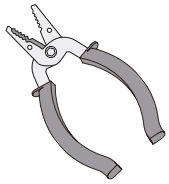

Pinzas

Probador de voltaje

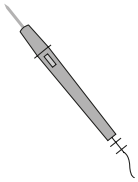

7. Preparación de la placa de pared

El soporte de montaje está diseñado para placas de pared tamaño mediano. Si la placa de pared que pretende utilizar es de tamaño mediano, **NO** necesita retirar las aletas desprendibles. Si desea utilizar una placa de pared tamaño estándar, retire ambas aletas desprendibles antes de cablear el contacto USB, como se muestra.

NOTA: Utilice pinzas para doblar primero las aletas desprendibles hacia atrás y después hacia adelante, a fin de retirarlas fácilmente.

MEDIDAS DE LA PLACA DE PARED DECORA	
Estándar	4.60 pulg. x 2.75 pulg. (11.68 cm x 6.98 cm) ó 4.50 pulg. x 2.75 pulg. (11.43 cm x 6.98 cm)
Tamaño mediano	4.88 pulg. x 3.13 pulg. (12.39 cm x 7.95 cm)

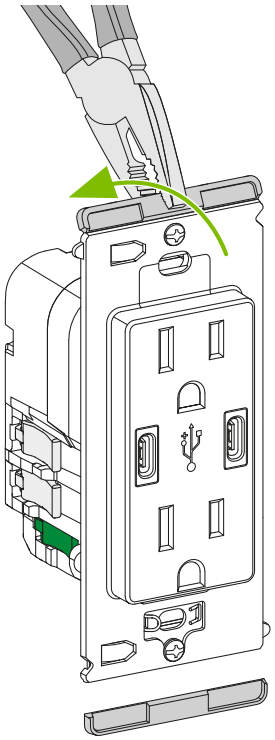

8. Preparación de los cables

ADVERTENCIA: PARA EVITAR INCENDIO, DESCARGA ELÉCTRICA O LA MUERTE; ¡DESCONECTE LA ENERGÍA en el interruptor de circuito o el fusible y compruebe que la energía esté desconectada antes de cablear!

NOTA: Este dispositivo debe instalarse en una caja de pared que mida por lo menos 7.62 cm x 5.08 cm x 6.35 cm (3 pulg. x 2 pulg. x 2.5 pulg.), una caja eléctrica de pared estándar de un módulo, y debe cablearse de acuerdo con los requisitos de llenado de cajas del artículo 314 del NEC.

1. Asegúrese de que los extremos de los cables de la caja de pared estén rectos **(córtelos si es necesario)**.

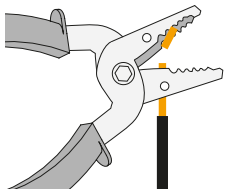

NOTAS:

- Para el EAC15, utilice únicamente conductores de cobre sólidos o trenzados calibre 12 AWG o 14 AWG.
- Para el EAC20, utilice únicamente conductores de cobre sólidos o trenzados calibre 10 AWG o 12 AWG.
- **NO** utilice conductores revestidos de cobre ni conductores de aluminio con este dispositivo.

2. Pele cada cable en la caja de pared, tal como se muestra abajo.

Utilice el indicador de pelado incorporado del contacto.

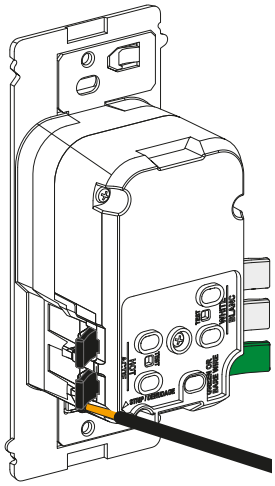

O

Utilice el indicador de pelado como se muestra a continuación.

(no está a escala)

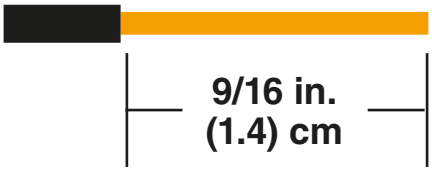

9. Cableado del contacto

1. Retire el contacto existente.
2. Verifique que tenga un cable de línea (negro), un cable neutro (blanco) y un cable de tierra (cobre desnudo o verde).

   NOTA: Trabaje únicamente en una conexión a la vez.
3. Abra por completo la palanca.

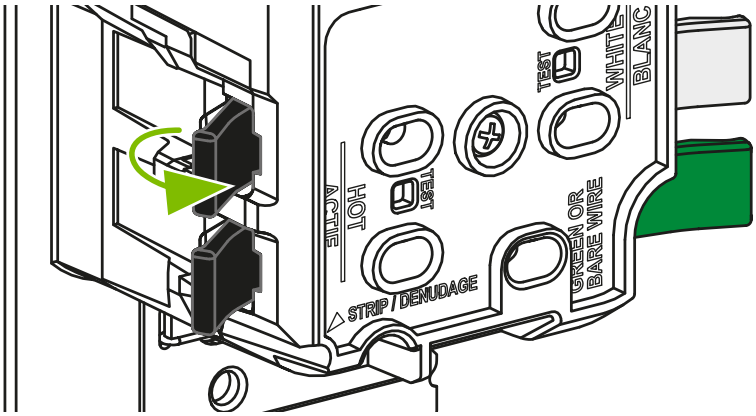

4. Inserte el cable correspondiente en el orificio según el color de la palanca. Asegúrese de que el cable quede totalmente insertado y que no quede expuesto ningún cable desnudo.

   NOTA: Si utiliza cable trenzado, retuerza los hilos antes de insertarlo.

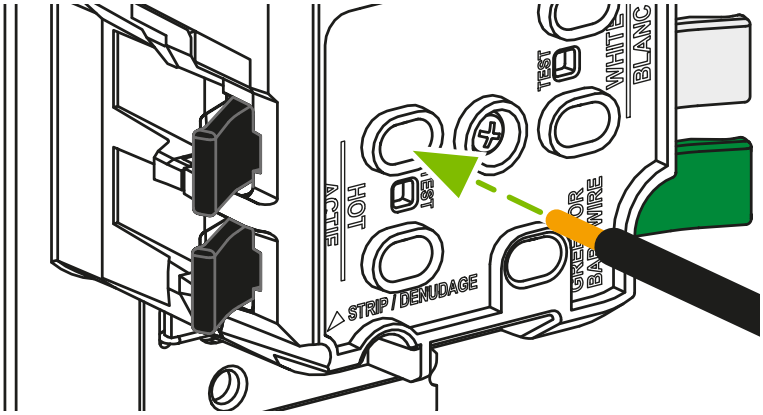

5. Cierre completamente la palanca.

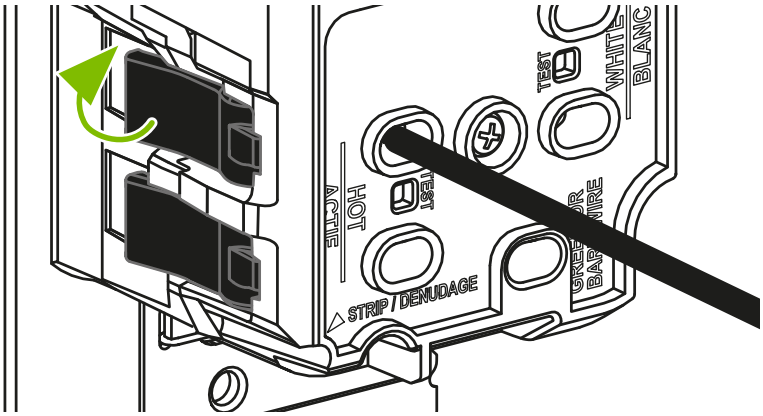

6. Conecte los cables como se muestra.

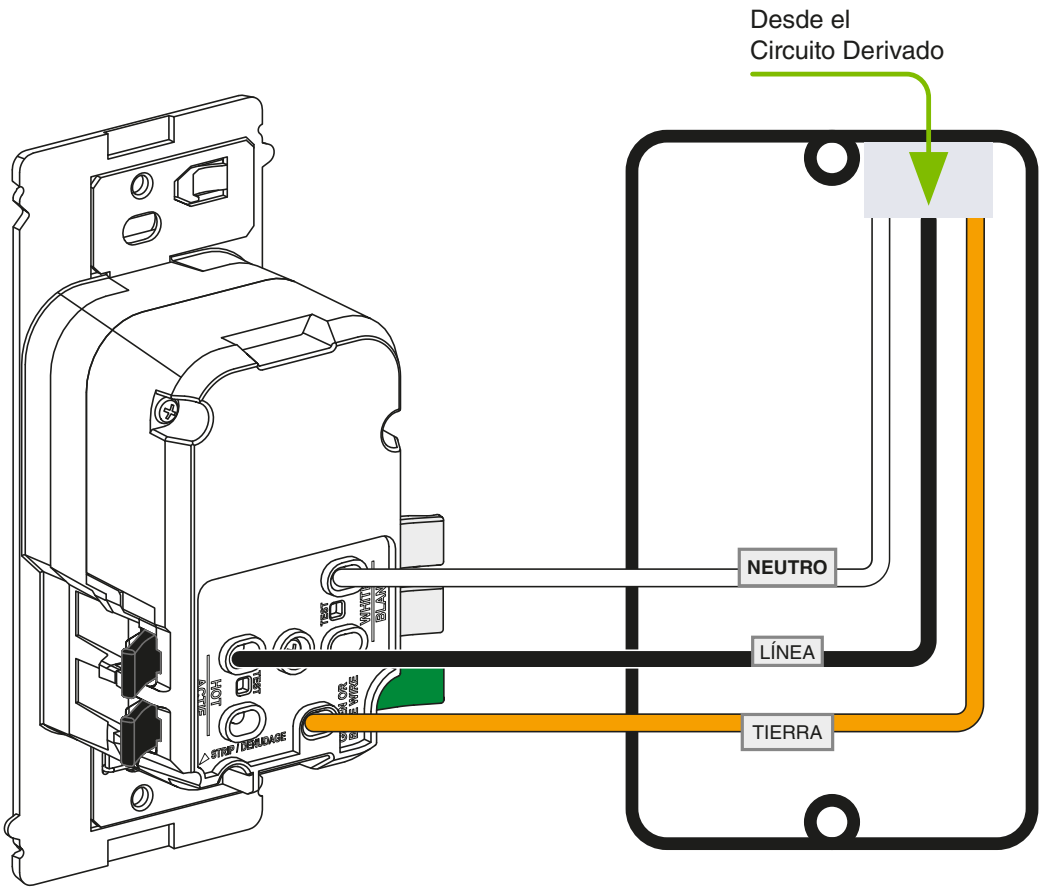

Si su caja de pared es diferente, consulte a un electricista.

10. Prueba

1. Coloque todos los cables de modo que quede espacio para el dispositivo dentro de la caja de pared.
2. Atornille parcialmente los tornillos de montaje en los orificios de montaje de la caja de pared.

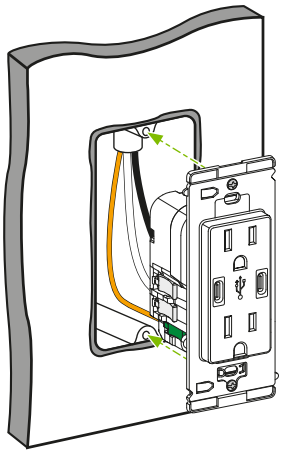

3. Restablezca la electricidad en el interruptor de circuito o fusible.
4. Pruebe el contacto.

ADVERTENCIA: DESCONECTE la electricidad en el interruptor o fusible antes de completar la instalación.

5. Instale la placa de pared (consulte **Preparación de la placa de pared**).

Si tiene alguna duda sobre el proceso de instalación, contacte a Soporte Técnico de Leviton o contacte a un electricista.

11. Instalación en una caja de un módulo

ADVERTENCIA: DESCONECTE LA ELECTRICIDAD en el interruptor de circuito antes de apretar los tornillos.

1. Apriete los tornillos de montaje dentro de la caja de pared.
2. Instale la placa de pared y restablezca la electricidad.

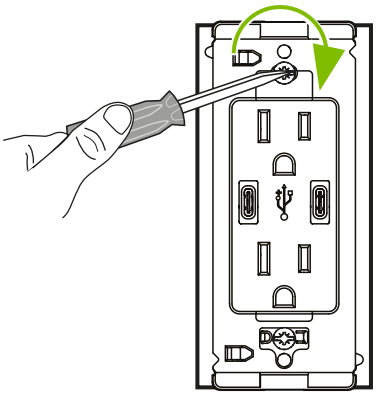

12. Instalación en una caja de múltiples módulos

ADVERTENCIA: DESCONECTE LA ELECTRICIDAD en el interruptor de circuito antes de apretar los tornillos.

1. Para instalar el contacto junto a otros dispositivos Lever Edge, utilice la función de alineación para colocar fácilmente los dispositivos uno junto al otro en la caja de múltiples módulos.

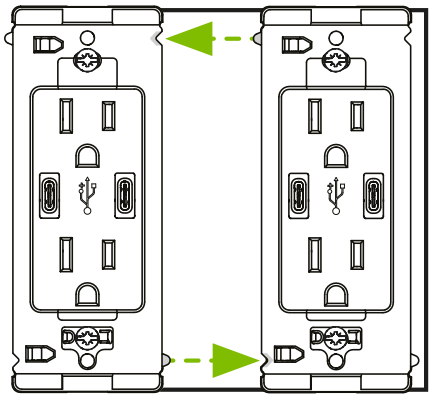

2. Apriete los tornillos de montaje dentro de la caja de pared.

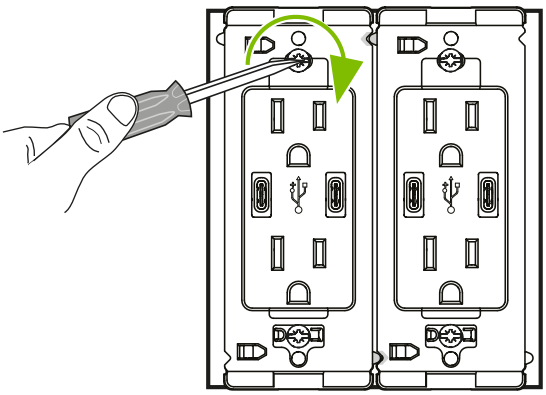

3. Instale la placa de pared y restablezca el suministro de energía eléctrica.

13. La seguridad es primero

ADVERTENCIAS:

- **PARA EVITAR INCENDIO, DESCARGA ELÉCTRICA O LA MUERTE, DESCONECTE LA ENERGÍA** en el interruptor principal de circuito o fusible al dar servicio, instalar o desmontar el dispositivo.
- Este producto debe ser instalado y/o utilizado de conformidad con los códigos y reglamentos eléctricos.
- Si no está seguro acerca de cualquier parte de estas instrucciones, consulte a un electricista.

PRECAUCIONES:

- Este dispositivo **NO** puede utilizarse para aplicaciones de alimentación separada. Si el enchufe que va a sustituir tiene los enchufes superior e inferior controlados por interruptores de circuito independientes, no podrá utilizar este dispositivo.
- Debe utilizarse con conectores de Clase 2 con cables de interconexión.
- Los puertos USB de Clase 2 no están diseñados para su uso con aparatos eléctricos y productos auxiliares.
- Todos los cables de salida de Clase 2 conectados deben estar alejados de las ranuras del receptáculo o de cualquier enchufe o cable insertado en el receptáculo.
- Utilice este dispositivo **con cable de cobre únicamente**.
- **NO** utilice cable revestido de cobre de 14AWG.
- Utilice este dispositivo con cables con capacidad mínima de 75˚C.
- Para evitar dañar el producto, **NO** utilice productos desinfectantes, incluyendo nebulizadores, rociadores u otros tipos de agentes limpiadores atomizados.
- **NO** rocíe líquido sobre el producto.
- Para limpiar, utilice un paño húmedo con jabón suave.

14. Garantía limitada de 1 año y exclusiones

Para consultar la garantía limitada del producto de Leviton, visite **www.leviton.com**. Para obtener una copia impresa de la garantía, llame al 1-800-824-3005.

DECLARACIÓN DE LA FCC

Este equipo ha sido probado y se ha determinado que cumple con los límites de un dispositivo digital Clase B, de conformidad con la Parte 15 de las Reglas de la FCC. Estos límites están diseñados para proporcionar una protección razonable contra las interferencias perjudiciales en una instalación residencial. Este equipo genera, utiliza y puede irradiar energía de radiofrecuencia, y si no se instala y utiliza de acuerdo con el manual de instrucciones puede causar interferencia dañina a las comunicaciones de radio. Sin embargo, no hay garantía de que no se produzcan interferencias en una instalación determinada. Si este equipo causa interferencias perjudiciales en la recepción de radio o televisión, lo cual puede determinarse apagando y encendiendo el equipo, se recomienda al usuario que intente corregir las interferencias mediante una o varias de las siguientes medidas:

- Reoriente o reubique la antena receptora.
- Aumente la separación entre el equipo y el receptor.
- Conecte el equipo a una toma de corriente situada en un circuito diferente al que está conectado el receptor.
- Consulte al distribuidor o a un técnico de radio/TV con experiencia para obtener ayuda.

PRECAUCIÓN DE LA FCC

Cualquier cambio o modificación no aprobada de manera expresa por Leviton Manufacturing, Co., Inc., podría anular la autorización del usuario para operar el equipo.

DECLARACIÓN DE PATENTES

Las patentes que cubren este producto, si las hay, se pueden encontrar en Leviton.com/patents

INFORMACIÓN SOBRE DERECHOS DE AUTOR Y MARCAS REGISTRADAS

El uso en el presente documento de marcas comerciales, marcas de servicio, nombres comerciales, nombres de marcas y/o nombres de productos de terceros se hace únicamente con fines informativos y son/pueden ser marcas comerciales de sus respectivos propietarios; dicho uso no implica cualquier afiliación, patrocinio o aprobación. Ninguna parte de este documento puede ser reproducida, transmitida o transcrita sin la autorización expresa por escrito de Leviton Manufacturing Co., Inc.

SÓLO PARA MÉXICO

POLÍTICA DE GARANTÍA DE 1 AÑO: Leviton S de RL de CV, Lago Tana No. 43, Col. Huichapan, Alcaldía Miguel Hidalgo, Ciudad de México, CP 11290 México. Tel (55) 5082-1040. Garantiza este producto por el término de un año en todas sus partes y mano de obra contra cualquier defecto de fabricación y funcionamiento a partir de la fecha de entrega o instalación del producto bajo las siguientes **CONDICIONES:**

1. Para hacer efectiva esta garantía, no podrán exigirse mayores requisitos que la presentación de ésta póliza sellada por el establecimiento que lo vendió o nota de compra o factura.

2. La empresa se compromete a reemplazar o cambiar el producto defectuoso sin ningún cargo para el consumidor, los gastos de transportación que se deriven de su cumplimiento serán cubiertos por: Leviton S de RL de CV.

3. El tiempo de reemplazo en ningún caso será mayor a 30 días contados a partir de la recepción del producto en cualquiera de los sitios en donde pueda hacerse efectiva la garantía.

4. Cuando se requiera hacer efectiva la garantía mediante el reemplazo del producto, esto se podrá llevar a cabo en: Leviton S de RL de CV.

5. Esta garantía no es válida en los siguientes casos: A) Cuando el producto ha sido utilizado en condiciones distintas a las normales. B) Cuando el producto no ha sido operado de acuerdo con el instructivo de uso en idioma español proporcionado. C) Cuando el producto ha sido alterado o reparado por personas no autorizadas por Leviton S de RL de CV.

6. El consumidor podrá solicitar que se haga efectiva la garantía ante la propia casa comercial donde adquirió el producto.

7. En caso de que la presente garantía se extraviara el consumidor puede recurrir a su proveedor para que se le expida otra póliza de garantía previa presentación de la nota de compra o factura respectiva.

DATOS DEL USUARIO
NOMBRE: _____ DIRECCIÓN: _____
COL: _____ C.P. _____
CIUDAD: _____
ESTADO: _____
TELÉFONO: _____
DATOS DE LA TIENDA O VENDEDOR
RAZÓN SOCIAL: _____ PRODUCTO: _____
MARCA: _____ MODELO: _____
NO. DE SERIE: _____
NO. DEL DISTRIBUIDOR: _____
DIRECCIÓN: _____
COL: _____ C.P. _____
CIUDAD: _____
ESTADO: _____
TELÉFONO: _____
FECHA DE VENTA: _____
FECHA DE ENTREGA O INSTALACIÓN: _____

Leviton Manufacturing Co., Inc.
201 North Service Road, Melville, NY 11747
© 2026 Leviton Manufacturing Co., Inc. Todos los derechos reservados. Las especificaciones están sujetas a cambios en cualquier momento sin previo aviso.

HD0375
PK-A3559-10-02-2A-M

Volver al inicio