LEVITON®

evr-green[MD] 4000

Bornes de recharge publiques Evr-Green[MD] réseautées de niveau 2

Que vous soyez conducteur de véhicule électrique, propriétaire de bâtiment commercial ou d'immeuble à logements, ou encore gestionnaire de compagnie de services publics, Leviton a une borne Evr-Green pour vous.

ENERGY STAR

Le premier chargeur de véhicules électriques certifié ENERGY STAR[MD]

Evr-Green[MD] 4000

Bornes de recharge publiques Evr-Green[MD] réseautées de niveau 2

Alliant design et fonctionnalité à une fiabilité et à une durabilité supérieures, les bornes de recharge publiques Evr-Green[MD] sont idéales pour les lieux de travail, les espaces commerciaux et les aires extérieures.

Gestion efficace des câbles

- Enrouleur automatique qui empêche les cordons de traîner sur le sol.
- Mécanisme de seconde génération extrêmement fiable mû par la gravité

Affichage à cristaux liquides

- Présentation de directives animées, claires et faciles à comprendre.
- Facilité de lecture en plein jour grâce à un réglage automatique de la luminosité.
- Écran de 14,5 cm (5,7 po) à matrice active d'une résolution de 640x480.
- Vidéo animée à 30 images/seconde.
- Possibilité de transmission de clips publicitaires aux usagers.
- Téléchargement de vidéos couleur de 60 s ou moins (plan de service requis).

Lecteur de cartes RFID de divers formats

- Protocoles ISO 15693, ISO 14443 et CCP.
- Prise en charge des cartes ChargePoint, ainsi que Visa, MasterCard, AmEx et Discover sans contact.

Usages courants

- Immeubles de bureaux
- Immeubles à logements
- Municipalités
- Établissements d'enseignement

c UL us LISTED

Homologation d'Underwriters Laboratories Inc.

— EN PRIME —

chargepoint

SERVICES DE RÉSEAU

Les services de réseau ChargePoint[MC] permettent de gérer l'accès aux bornes, d'en contrôler l'état, d'établir des prix, d'afficher des publicités et de générer des rapports d'utilisation, tout en fournissant un soutien téléphonique nuit et jour aux conducteurs.

ENERGY STAR

Le premier chargeur de véhicules électriques certifié ENERGY STAR[MD]

Conception de type « passerelle »

- Élimination des limites d'éloignement entre chargeurs.
- Les bornes sont optimalement regroupées en groupes radio de façon à assurer de meilleures communications.

Meilleure accessibilité

- Boutons à indication sonore.
- Prise en charge de langues multiples (français, anglais et espagnol).

Gestion de l'énergie et de l'alimentation

- Versions à deux modules permettant de partager un seul circuit de 40 A entre deux espaces de stationnement (trousse de partage comprise).
- Options d'utilisation de circuits bipolaire de 20 ou de 30 A.
- Recharge d'un véhicule à une puissance de 6,2/7,2 kW (30 A à 208/240 V), ou de deux véhicules simultanément à 3,3/3,8 kW (16 A à 208/240 V) chacun.
- Mesure de l'énergie en temps réel transmise par modem et communiquée via un réseau nuagique.
- Enregistrement de la consommation et de l'état des bornes à intervalles de 15 minutes.
- Tarification selon le moment de la journée (en temps réel).

Renseignements pour la commande

Options de composants

Description		Nº de cat.
Module de tête	Un module	CPHU1
	Deux modules	CPHU2
Support	Bollard	CPMBX
	Planche murale	CPMEX
Calotte	Calotte d'installation autonome	CPCAP-B
	Calotte d'installation murale	CPCAP-W
Mécanisme de gestion des câbles		CPCBX
Trousse d'installation sur béton (modèles autonomes)		CPCMK

Configurations types

Description	Composants
Borne autonome à un module	CPHU1, CPMBX, CPCAP-B, CPCBX, CPCMK
Borne autonome à deux modules	CPHU2, CPMBX, CPCAP-B, CPCBX, CPCMK
Borne murale à un module	CPHU1, CPMEX, CPCAP-1, CPCBX
Borne murale à deux modules	CPHU2, CPMEX, CPCAP-1, CPCBX

BORNES AUTONOMES (BOLLARDS)

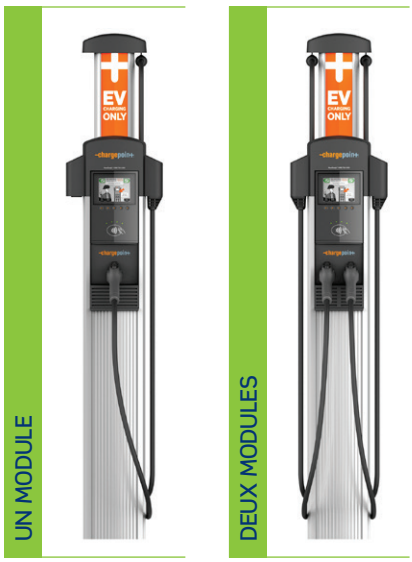

BORNES MURALES

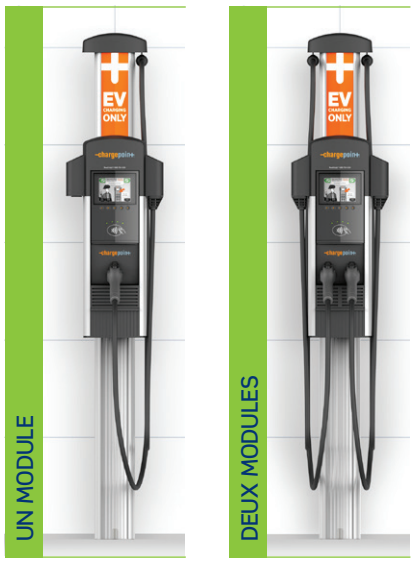

Dimensions

BORNES AUTONOMES (BOLLARDS)

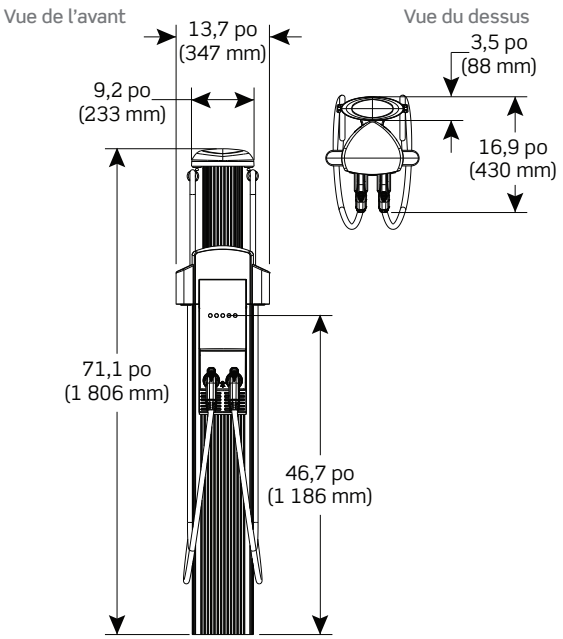

BORNES MURALES

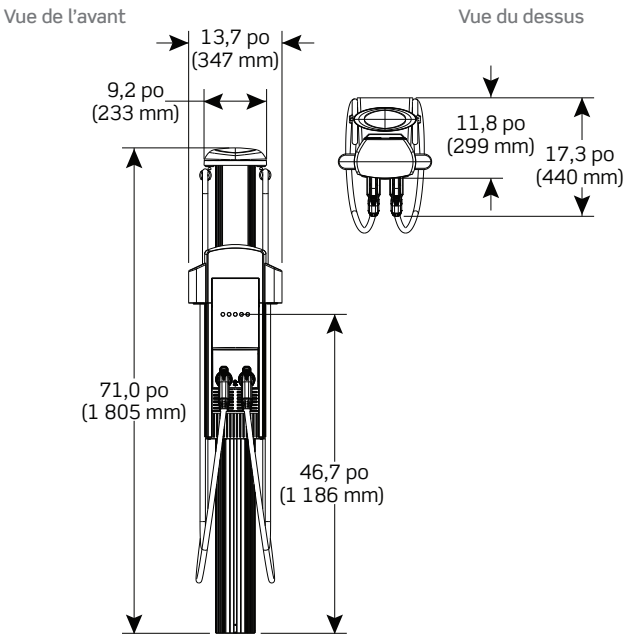

Fiche technique

Entrée électrique	Un module	Deux modules
Entrées d'alimentation (circuit[s] distinct[s])	208/240 V c.a., 60 Hz, monophasée à 30 A	208/240 V c.a., 60 Hz, monophasée à 30 A x 2
Entrée d'alimentation (circuit partagé)	s/o	208/240 V c.a., 60 Hz, monophasée à 32 A
Connexions d'entrée (circuit[s] distinct[s])	Dérivation de 40 A	Dérivation de 40 A x 2
Connexion d'entrée (circuit partagé)	s/o	Une dérivation de 40 A
Disjoncteurs (circuit[s] distinct[s])	40 A, bipolaire (sans DDFT)	40 A, bipolaire (sans DDFT) x 2
Disjoncteur (circuit partagé)	s/o	40 A, bipolaire (sans DDFT)
DDFT au panneau de branchement	Ne pas utiliser de DDFT externe qui pourrait entrer en conflit avec le mécanisme interne des bornes (DCCR)	
Fils (circuit[s] distinct[s])	Trois (L1, L2 et terre)	Cinq (L1, L1, L2, L2 et terre)
Fils (circuit partagé)	s/o	Trois (L1, L2 et terre)
Puissance d'alimentation	8 W type (au repos), 15 W max. (en marche)	
Sortie électrique		
Sortie c.a. (un circuit)	7,2 kW (240 V c.a. à 30 A)	7,2 kW (240 V c.a. à 30 A) x 2
Sortie c.a. (circuit partagé)	s/o	7,2 kW (240 V c.a. à 30 A) x 1, ou 3,8 kW (240 V c.a. à 16 A) x 2
Interfaces fonctionnelles		
Types de connecteurs	SAE J1772MC	SAE J1772MC x 2
Longueur des câbles de recharge	5,5 m (18 pi)	5,5 m (18 pi) x 2
Gestionnaire de câbles en hauteur	Oui	
Affichage à cristaux liquides	Écran de 14,5 cm (5,7 po), matrice active, 640x480, vidéos à 30 images/s, protection contre les UV	
Lecteur de cartes	ISO 15693, ISO 14443 et CCP	
Fourreau[x] verrouillable[s]	Oui	Oui x 2
Mécanismes de vérification et de communication		
Détection des fuites à la terre	DCCR de 20 mA à reprises automatiques	
Protection contre les discontinuités du circuit de MALT	Surveillance constante de l'intégrité du fil de terre (vert)	
Détection des débranchements	Terminaison conforme aux prescriptions de la norme SAE J1772MC	
Précision des mesures de courant	+/- 2 % de 2 % à pleine échelle (32 A)	
Intervalles de création/stockage de rapports	15 min, alignés sur l'heure juste	
Réseau local	Wi-Fi de 2,4 GHz (802.11 b/g/n)	
Réseau étendu	LTE de catégorie 4	
Caractéristiques de fonctionnement et de sécurité		
Boîtier	Type R, conformément à la norme UL 50E	
Normes de sécurité	Homologation UL (É.-U.) et certification cUL (Canada); conformité aux normes UL 2594, UL 2231-1 et UL 2231-2, ainsi qu'à l'article 625 du NEC américain	
Protection contre les surtensions transitoires	6 kV @ 3 000 A (on recommande une protection supplémentaire au panneau de branchement aux emplacements géographiques qui subissent des orages fréquents)	
Compatibilité électromagnétique	FCC, partie 15, classe A	
Température de fonctionnement	-40 à 122 °F (-40 à 50 °C)	
Humidité de fonctionnement	Jusqu'à 85 % à 50 °C (122 °F), sans condensation	
Humidité hors fonctionnement	Jusqu'à 95 % à 50 °C (122 °F), sans condensation	
Température nominale du bornier	221 °F (105 °C)	
Autres services		
Plans de services	Un an de garantie sur les pièces	

REMARQUE : toutes les bornes de la gamme 4000 requièrent un plan de services réseau par module. Un plan de services nuagiques commerciaux d'un an est compris.

La société ChargePoint se réserve le droit de modifier ses gammes de produits et leurs caractéristiques en tout temps et sans préavis; elle ne saurait être tenue responsable des erreurs typographiques ou graphiques aux présentes.

Leviton Manufacturing Co., Inc.
201 N Service Rd, Melville, NY 11747
Téléphone : 1-800-323-8920
Télécopieur : 1-800-832-9538
Soutien technique : 1-800-824-3005

Leviton Canada
165, boul. Hymus, Pointe-Claire (Québec) Canada, H9R 1E9
Téléphone : 1-800-469-7890
Télécopieur : 1-800-563-1853
Soutien technique : 1-800-405-5320

Visitez notre site Web :
leviton.com/evrgreen
Courriel : evrgreen@leviton.com

© 2019 Leviton Manufacturing Co., Inc. Tous droits réservés.

Q-860D
011720